Мо дар сиёсати иҷтимоии давлату Ҳукумат рушди бонизоми соҳаи маориф, мақому манзалати омӯзгор ва фароҳам овардани шароити мусоиду беҳтарро барои наврасону ҷавонон яке аз самтҳои афзалиятнок дониста, барои рушди ин соҳаи муҳимми низоми иҷтимоӣ ҳамаи чораҳои заруриро роҳандозӣ карда истодаем.

Эмомалӣ РАҲМОН

МАҶАЛЛАИ ИЛМӢ, МАЪРИФАТӢ ВА ТАЪЛИМИЮ МЕТОДИИ ВАЗОРАТИ МАОРИФ ВА ИЛМИ ҶУМҲУРИИ ТОҶИКИСТОН

ҲАЙАТИ МУШОВАРА:

Раҳим САИДЗОДА - вазири маориф ва илми Ҷумҳурии Тоҷикистон
Абдулло РАҲМОНЗОДА - ёрдамчии Президенти ҶТ оид ба масъалаҳои рушди иҷтимоӣ ва робита бо ҷомеа
Ҷамшед ҶӮРАЗОДА - муовини якуми вазири маориф ва илм
Муҳаммадтоир САИДЗОДА - директори Агентии назорат дар соҳаи маориф ва илми назди Президенти Ҷумҳурии Тоҷикистон
Лутфия АБДУЛХОЛИҚЗОДА - муовини вазири маориф ва илм
Фарҳод РАҲИМӢ - раиси Кумита оид ба таҳсилоти ибтидоӣ ва миёнаи касбии назди Ҳукумати Ҷумҳурии Тоҷикистон
Қобилҷон ХУШВАХТЗОДА - президенти АМИТ
Зулҳия НОЗАКЗОДА - раиси Иттифоқи касабаи маориф ва илм
Баҳром ИСМОИЛЗОДА - сардори Сарраёсати маорифи шаҳри Душанбе
Мадина НАБИЗОДА - сардори раёсати маорифи вилояти Суғд
Зиёдулло АБДУЛЗОДА - сардори раёсати маорифи вилояти Хатлон
Аминҷон МИРЗОҚАНДОВ - сардори раёсати маорифи ВМКБ
Раҳмоналӣ МИРЗОЗОДА - директори Маркази ҷумҳуриявии таълимию методии назди ВМИ ҶТ
Аҳлиддин ИБОДУЛЛОЗОДА - ректори Донишгоҳи давлатии омӯзгории Тоҷикистон ба номи Садриддин Айнӣ

САРМУҲАРРИР
НАБИЗОДА САИДА ФАЗЛ

ҶОНИШИНИ САРМУҲАРРИР
Дилором ЗАБИРОВА

ҲАЙАТИ ТАҲРИРИЯ:

Муҳаммад ЛУТФУЛЛОЗОДА - узви пайвастаи АТТ, доктори илмҳои педагогӣ
Саидамир АМИНОВ - узви вобастаи АТТ, номзади илмҳои педагогӣ, муҳаррири бахши методӣ
Шамсуллоҳ ИСЛОМОВ - номзади илмҳои педагогӣ
Абдурауф МУРОДӢ - муҳаррири бахши филологӣ
Шодӣ РАҶАБЗОД - муҳаррири бахши мактабшиносӣ
Номвар ҚУРБОНОВ - номзади илми техникӣ, муҳаррири бахши фанҳои табиӣ-риёзӣ
Санҷар АМРИЕВ - муҳаррири бахш

МУҲАРРИРОНИ ТЕХНИКӢ:

Шаҳнозаи МИРЗО
Рамазон НУРОВ
Нурулло ҒАФУРИЁН

Маорифи Тоҷикистон

Нишонӣ: 734024, ш.Душанбе, Айнӣ-126

Телефон: +992-37-225-82-23

E-mail: majallai-maorif@maorif.tj

Индекс: 77500
Маҷаллаи аз 22. 11. 2021 таҳти №221/ МҶ-97 дар Вазорати фарҳанги Ҷумҳурии Тоҷикистон аз нав номнавис шудааст.

Маҷалла аз соли 1991 нашр мешавад.

Дар ҶДММ «Табъу нашр» ба табъ расид. Андозаи 60х84 1/8. Адади нашр 7100 нусха.

СУРАТҲИСОБИ МАҶАЛЛА ДХ БДА «АМОНАТБОНК»

С/Ҳ: 20202972900816101000
Ҳ/К: 20402972316264
БИК: 350101626
РМА: 010009508

№5

№5 (229), 2024

МУНДАРИЧА

СОЛИ МАЪРИФАТИ ҲУҚУҚӢ
А. ОДИНАЕВ. Маърифати ҳуқуқӣ – омили таъмини амну субот дар Тоҷикистон.....3
ШИНОХТ ВА ЭҲТИРОМ
С. ЯТИМОВ. Ҳеч ганҷе нест аз фарҳанг беҳ..6
ҚОНУН ВА АХЛОҚ
С. ГУЛМИРЗОЕВА, Ф.АМРОХОН. Маърифати ҳуқуқӣ – раҳнамо ва кафили ҳуқуқу озодиҳо...9
СИЁСАТ ВА ЗАМОН
М. ҶУМЪАХОНОВА. Таъсири гурӯҳҳои террористӣ-экстремистӣ ба тафаккури ҷавонон...12
ҲАМОВОЗӢ
А.БОБОЕВ, Б.САФАРОВ. «Гуноҳи дигарон бар ту нахоҳанд навишт...».................14
ҲУКУМАТ ВА ТАЛАБОТ
Ш.АСОМИДДИНЗОДА. Забономӯзӣ – шарти муҳимми пешрафт............................16
15 МАЙ – РӮЗИ ОИЛА
С.ФАЗЛ. Таҷассуми симои падару модар дар адабиёт..19
ВАТАНСАРО
Ш. РАҶАБЗОД. Замини модарии ман – Ватан...22
ТАҲСИЛОТИ РАҚАМӢ
К.ХОЛОВ. Мубрамияти ҳифзи техникии иттилооти дастрасияш маҳдуд.................26
ПЕДАГОГИКА
З.ҚОДИРОВ. Рушди сифатҳои ахлоқӣ-иродавӣ дар хонандагони мактабҳои варзишӣ...29
ТАҲСИЛОТ ВА ЗАМОН
Н. АЗИЗОВ, Ш.АЛИЕВА. Роҳҳои баланд бардоштани сатҳи дониши хонандагони сустхон (камфаъол)..32
РАВОНШИНОСӢ
А. МУҲАММАДИЕВ. Ҳар қутби эҳсос натиҷае мухталиф ба бор оварад.................34
ЗАБОНОМӮЗӢ
З.СОБИРОВА. Воҳидҳои фразеологӣ дар забонҳои тоҷикӣ ва англисӣ.................37
ТАҲСИЛОТИ ТОМАКТАБӢ
Т.ДЕВОНШОЕВА. Банақшадарории корҳои таълимӣ. Гурӯҳи калон (5-6-сола)......40
ТАҲСИЛОТИ ФАРОГИР
Н.ҲАҚНАЗАРЗОДА. Ҳамгироӣ ба хотири рушди кӯдакони маъюб..........................47
БИСТСОЛАИ ОМӮЗИШ
А. ХАЙРЗОДА, Г.САТТОРОВА. Равобити олимони русу тоҷик дар рушди методикаи таълими химия..52
КИТОБИЁТ
А. КӮЧАРЗОДА. Дили меҳрпарвари Содиқ..54
САНАД
Нақшаи чорабиниҳои Вазорати маориф ва илми Ҷумҳурии Тоҷикистон оид ба амалигардонии «Бистсолаи омӯзиш ва рушди фанҳои табиатшиносӣ, дақиқ ва риёзӣ дар соҳаи илму маориф» барои солҳои 2020-2025.........................58

МАЪРИФАТИ ҲУҚУҚӢ – ОМИЛИ ТАЪМИНИ АМНУ СУБОТ ДАР ТОҶИКИСТОН

А. ОДИНАЕВ – мудири кафедраи таҳсилоти касбӣ ва информатикаи Донишкадаи ҷумҳуриявии такмили ихтисос ва бозомӯзии кормандони соҳаи маориф, номзади илмҳои фалсафа, дотсент

Тибқи муқаррароти Конститутсия, Ҷумҳурии Тоҷикистон давлати соҳибихтиёр, демократӣ, ҳуқуқбунёд, дунявӣ ва ягона буда, инсон, ҳуқуқ ва озодиҳои ӯ арзиши олӣ эътироф шудаанд. Ҳуқуқу озодиҳои инсон ва шаҳрвандро давлат риоя ва ҳифз менамояд. Яке аз махсусиятҳои давлати ҳуқуқбунёд мавҷудияти сатҳи баланди фарҳанги ҳуқуқии шаҳрвандон мебошад. Баланд бардоштани сатҳи маърифати ҳуқуқӣ, таълим ва тарбияи ҳуқуқии шаҳрвандон аз самтҳои афзалиятноки сиёсати ҳуқуқии Ҷумҳурии Тоҷикистон маҳсуб ёфта, тавассути фаъолияти мақомоти давлатӣ, ташкилотҳо, шаҳрвандон ва ҷалби воситаҳои ахбори омма амалӣ мегардад.

Соли 2024 аз ҷониби Президенти Ҷумҳурии Тоҷикистон, муҳтарам Эмомалӣ Раҳмон Соли маърифати ҳуқуқӣ эълон карда шуд. Пешвои миллат, муҳтарам Эмомалӣ Раҳмон дастур доданд, ки тамоми сохтори мақомоти давлатӣ, аз ҷумла, мақомоти ҳифзи ҳуқуқ бояд ҳамаи захираю имконотро ҷиҳати таъмини тартибот ва волоияти қонун барои соли 2024, ки 30 - солагии қабули Конститутсияи Ҷумҳурии Тоҷикистон таҷлил мегардад, сафарбар намоянд. «Зеро аввалин Конститутсияи Тоҷикистони соҳибистиқлол, ки заминаи эъмори давлати мустақили миллӣ ва пешравии тамоми ҷанбаҳои ҳаёти мардуми мамлакатро фароҳам овардааст, яке аз дастовардҳои муҳимтарини мо мебошад», - таъкид намуданд Сарвари давлат.

Ба вазоратҳои адлия, маориф ва илм, Ваколатдор оид ба ҳуқуқи инсон, Академияи илмҳо, мақомоти иҷроияи ҳокимияти давлатии вилоятҳо ва шаҳру ноҳияҳо, муассисаҳои таҳсилоти олии касбӣ ва дигар мақомоти давлатӣ дастур дода шуд, ки корҳои фаҳмондадиҳиро дар байни аҳолӣ густариш бахшанд. Иброз гардид, ки амалӣ намудани меъёрҳои Конститутсия имкон дод, пояҳои устувори ҷомеа ва давлат созмон ёбанд, сулҳу оромӣ, суботи сиёсӣ ва ваҳдати миллӣ таҳким бахшида шаванд, рушди устувори иқтисодӣ таъмин гардад, барои ҳар як шаҳрванди мамлакат шароити зиндагии арзанда ва инкишофи озодона муҳайё сохта шавад. Ҳанӯз дар суханронии худ ба муносибати 15-солагии қабули Конститутсия, Пешвои миллат, муҳтарам Эмомалӣ Раҳмон дар ин маврид чунин ибрози назар намуданд: «Эҳтиром, риоя ва иҷрои Конститутсия, қонунҳо ва санадҳои дигари меъёрии ҳуқуқӣ ҳам аз шахсони мансабдор ва ҳам аз шаҳрвандон дониши баланди касбӣ ва маърифати ҳуқуқиро тақозо мекунад».

Бо қарори Ҳукумати Ҷумҳурии Тоҷикистон аз 27 ноябри соли 2019 таҳти №599 «Барномаи таълим ва тарбияи ҳуқуқии шаҳрвандони Ҷумҳурии Тоҷикистон барои солҳои 2020 - 2030» ва «Нақшаи чорабиниҳо оид ба амалисозии барномаи таълим ва тарбияи ҳуқуқии шаҳрвандони Ҷумҳурии Тоҷикистон барои солҳои 2020 - 2025» тасдиқ гардидааст. Зарурати қабули ин барнома аз Паёми Президенти Ҷумҳурии Тоҷикистон, Пешвои миллат, муҳтарам Эмомалӣ

Раҳмон аз 26 декабри соли 2018, инчунин, «Консепсияи сиёсати ҳуқуқии Ҷумҳурии Тоҷикистон барои солҳои 2018 - 2028», ки бо Фармони Президенти Ҷумҳурии Тоҷикистон аз 6 феврали соли 2018, №1005 тасдиқ гардидааст, бармеояд. Мақсади асосии Барномаи мазкур риояи Конститутсия ва санадҳои меъёрии ҳуқуқии Ҷумҳурии Тоҷикистон, ташаккули ҳисси масъулиятшиносӣ ва ватандӯстӣ, баланд бардоштани сатҳи маърифати ҳуқуқии шаҳрвандон, таъмини дастрасии тарзу усулҳои қонунии ҳифзи ҳуқуқу озодиҳои инсон ва шаҳрванд, тарғиби арзишҳои демократӣ, дарк намудани ягонагии ҳуқуқ, озодӣ ва вазифаҳои асосии инсон ва шаҳрванд, таъмини иштироки фаъоли аҳолӣ дар ҳаёти сиёсӣ, иқтисодӣ ва иҷтимоии Ҷумҳурии Тоҷикистон, мустаҳкам намудани институти ҳуқуқи инсон, муносибати эҳтиромона бо он, баланд бардоштани мақоми қонун, тарбияи шаҳрвандон дар руҳияи эҳтиром нисбат ба он мебошад. Ҳамзамон, байни шаҳрвандон ташаккул додани низоми устувори рафтори ҳуқуқӣ, оштинопазирӣ нисбат ба ҳама гуна ҳуқуқвайронкунӣ ва ногузирии масъулияти ҳуқуқӣ, баланд бардоштани боварии аҳолӣ ба фаъолияти мақомоти ҳокимияти давлатӣ, ҳамоҳангсозии фаъолияти тамоми субъектони тарғиб ва ташвиқи ҳуқуқӣ, ташкил намудани механизми самараноки ҳамкории давлат ва ниҳодҳои ҷомеаи шаҳрвандӣ дар самти таълим ва тарбияи ҳуқуқии шаҳрвандон, ҷиҳати баланд бардоштани сатҳи дониш ва фарҳанги ҳуқуқии шаҳрвандон ва истифодаи иқтидори илмию фарҳангии ҷомеа мебошад.

Тарбияи ҳуқуқӣ ҷараёни муташаккил, мақсаднок, таъсиррасон ба шуури одамон аст, ки баҳри ташаккули донишу арзишҳои ҳуқуқӣ ва таъмини рафтори қонунии шахс истифода мешавад. Ҳамзамон, тарбияи ҳуқуқӣ - фаъолияти мақсадноки мунтазами давлат, мақомот ва хизматчиёни он, иттиҳодияҳои ҷамъиятӣ ва ҷамоаҳои меҳнатӣ барои ташаккул додан ва баланд бардоштани шуури ҳуқуқӣ ва фарҳанги ҳуқуқӣ фаҳмида мешавад. Таълими ҳуқуқӣ ва тарбияи ҳуқуқӣ бо ҳам алоқаманд буда, таълим ва тарбияи ҳуқуқӣ як қисмати раванди умумии ташаккули маънавии шахсият ба шумор меравад, ки бидуни он сохтмони ҷомеаи ҳуқуқбунёд бо эълони арзиши олӣ будани инсон ва ҳуқуқу озодиҳои ӯ ғайриимкон мегардад. Дар замони муосир муҳимтарин роҳи баланд бардоштани сатҳи фарҳанги ҳуқуқии шаҳрвандон, баланд бардоштани сатҳи маърифатнокии онҳо ва истифодаи имконоти онҳо дар ҷустани чораҳои ҳуқуқӣ ҳангоми танзими низоъҳои ҷамъиятӣ мебошад. Бахусус, донистан ва фаҳмидани самаранокии расмиёти ғайрисудӣ ва тосудии танзими баҳсҳо рафтори махсусро оид ба амалигардонии воситаҳои ҳуқуқӣ дар ҷомеа ташаккул хоҳад дод. Дар натиҷа тафаккури ҳуқуқии ҷомеа ташаккул ёфта, дар навбати худ, нигоҳи ҷомеаи кишвар куллан тағйир меёбад. Аз ин лиҳоз, тарғиби воситаву тартиботи ҳуқуқӣ дар ҳаёти ҳаррӯзаи ҷомеа бояд яке аз вазифаҳои муҳимми сиёсати давлатӣ дар соҳаи маърифатнокии ҳуқуқӣ гардад. Ташаккули шахсияти аз ҷиҳати ҳуқуқӣ бомаърифат зина ба зина сурат мегирад. Хишти аввалро дар ин раванд муҳити оила мегузорад. Чигунагии сатҳи тарбия дар оила, пеш аз ҳама, аз дараҷаи камолоти маънавии волидайн ва роҳу усулҳои тарбия дар оила вобастагӣ дорад. Баъдтар ин ҷараён дар кӯдакистон ва баъд аз он дар мактаби миёна идома пайдо мекунад. Воситаҳои ахбори омма низ бо назардошти минбари васеи таъсиррасониву иттилоотӣ доштани худ бояд мавзуъҳои ҳуқуқиро бештар инъикос карда, бо ҷалби ҳуқуқшиносон ба ҳалли мушкилоти ҳуқуқии шаҳрвандон мусоидат намоянд.

Ҳуқуқ маҷмуи қоидаю қонунҳои аз тарафи давлат муқарраршуда ё ба тасвибрасидаро меноманд, ки муносибатҳои одамонро дар ҷомеа ба танзим меорад. Ҳуқуқ, озодӣ ва вазифаҳои шаҳрвандони ҷомеаи демократӣ асоси ҳуқуқи шахсиятро дар ҷомеа муайян мекунанд. Ҳуқуқи демократӣ шакли олии таърихии ҳуқуқ ба шумор меравад. Принсипҳои асосии он, баробарии ҳамаи шаҳрвандон, кафолати ҳуқуқу озодиҳои демократӣ, инсондӯстӣ ва адолати иҷтимоӣ мебошанд. Ташаккули тарбияи ҳуқуқ ва ҷанбаи ҳуқуқии амалу кирдорҳои насли наврас - қисми муҳимми тарбияи шаҳрвандӣ аст. Дар муассисаҳои таҳсилоти миёнаи умумӣ, миёна ва олии касбӣ ба тарбияи ҳуқуқӣ, эҳтиром ва волоияти қонун, фарҳанг, демократизм, фаъолияти шоистаи шаҳрвандӣ ва масъулиятнокии шахсӣ эътибори хоса дода мешавад. Ин ҷо, бешубҳа, метавон гуфт, ки сабаби мушоҳида гаштани рафтору кирдорҳои ғайриқонунии баъзе аз наврасону ҷавонон дар бораи меъёрҳои ахлоқӣ тасаввуроти саҳеҳу комил надоштани онҳо ба шумор меравад. Беҳуда нест, ки аксар вақт мутахассисони соҳа сабабу ҳолатҳои ба ҷиноят даст задани наврасону ҷавононро дар надонистани меъёрҳои ҳуқуқ, яъне дар сатҳи ниҳоят паст қарор доштани маърифати ҳуқуқии онҳо меҳисобанд. Умуман, донистани меъёрҳои ҳуқуқӣ аз донистани меъёрҳои ахлоқӣ сарчашма мегирад. Аз ин рӯ, ҳар як наврас ва ё ҷавоне, ки меъёрҳои ахлоқиро хуб донаду ҳамеша риоя намояд, пас, ӯ албатта, меъёрҳои ҳуқуқиро низ ба осонӣ аз худ хоҳад кард ва

бад-ин васила, сатҳи маърифати ҳуқуқиаш низ боло хоҳад рафт. Бинобар ин, ҳар як омӯзгорро мебояд, бо дарки масъулият ҳар чи барвақттар ба тарбияи ахлоқӣ - ҳуқуқии наврасон аҳаммияти бештар диҳад ва ба туфайли ин дар баланд бардоштани сатҳи маърифати ҳуқуқии онҳо талош варзад.

Бояд қайд кард, ки дар масъалаи баланд бардоштани сатҳи маърифати ҳуқуқии шаҳрвандон мавқеи Ваколатдор оид ба ҳуқуқи инсон дар Ҷумҳурии Тоҷикистон хеле калон аст. Барои мисол, танҳо дар нимсолаи якуми соли 2020 дар мақомоти Ваколатдор оид ба ҳуқуқи инсон 1132 мурочиат - 250 мурочиати хаттӣ ва 882 шифоҳӣ ба қайд гирифта шудааст. Аз мурочиатҳои дар дастгоҳи маркази Ваколатдор баррасишуда 16 адад ё 5,6 фоиз мурочиати шахсони воқеӣ ва ҳуқуқӣ ба таври мусбат ҳал гардиданд. Мавзуъҳои асосии 282 мурочиати хаттии воридгардида ба масъалаҳои ҳуқуқӣ - муҳокимаи одилонаи судӣ (17 адад), аз ҷумла, норозигӣ нисбат ба санадҳои судӣ, кашолкорӣ дар баррасии парвандаҳо, мусоидат барои баррасии одилонаи парвандаҳо ва ғайра, ҳуқуқ ба манзил (22 адад), маскун намудан ба манзил, ҷудо кардани ҳисса аз манзили истиқоматӣ, бартараф кардани монеа дар истифодаи манзил, аз худ кардани манзили истиқоматӣ аз ҷониби шахси дигар бо роҳи қаллобию сохтакорӣ, узви оилаи молик эътироф намудан, бекор кардани шартномаи хариду фурӯши манзили истиқоматӣ ва ғайра мутааллиқ мебошанд. Айни замон дар ҷумҳурӣ се намояндагӣ ва се қабулгоҳи ҷамъиятии Ваколатдор оид ба ҳуқуқи инсон фаъолият доранд, ки дар онҳо 9 нафар мутахассис кор мекунанд.

Лозим ба тазаккур аст, ки айни ҳол масъалаи дар сатҳи паст қарор доштани маърифати ҳуқуқии на танҳо баъзе наврасону ҷавонон, балки духтарон ва занони деҳот низ ба мушкили доғи рӯз табдил ёфтааст ва ба ин омил қариб, ки ҳамарӯза аз тариқи шабакаҳои ватании садову симо пахш гардидани барномаҳо перомуни ин масъала, ва **Лоиҳаи «Дармонгоҳи ҳуқуқӣ» - ёрии ройгон ва махфии ҳуқуқӣ барои занҳои Радиои «Ватан», ки м**уаллифи ин барнома адвокат Ҷаҳонгир Шодиев ва директори барномаҳои Радиои «Ватан» - Субҳон Ҷалилов мебошанд, дар ин самт саҳми арзанда мегузоранд. Ҳамзамон, ҳар сари чанд вақт бо иштироки мутахассисони Кумитаи кор бо занон ва оилаи назди Ҳукумати Ҷумҳурии Тоҷикистон ва дигар мақомоти дахлдор дар манотиқи гуногуни ҷумҳурӣ баргузор намудани мизи мудаввар, ҳамоишу конфронсҳо ва ғайраҳо барои ҳалли ин масъала мусоидат менамоянд. Дар ҳақиқат, имрӯзҳо аксари занону духтарони наврасӣ деҳоти кишвар ба сабаби фаҳмиши пасти ҳуқуқӣ ва надонистани қарору асноди ҳуқуқӣ ва меъёрҳои он дар рафти гирумонҳои зиндагӣ бо мушкилоти зиёде рӯ ба рӯ мешаванду ҳангоми ба вуҷуд омадани проблемаҳо ба куҷо мурочиат карданашонро намедонанд. Ва дар натиҷа ба ноумедиҳо гирифтор шуда, даст ба ҷинояту ҳуқуқвайронкуниҳо ва ҳатто, худкушӣ мезананд, ки ин ҳам яке аз проблемаҳои ҳалталаб ба шумор меравад. Бояд хотирнишон сохт, ки мазмуни тарбияи ҳуқуқӣ бо дарназардошти синну сол сурат мегирад. Асосҳои ахлоқи тарбияи ҳуқуқӣ ҳангоми кӯдакии бармаҳал дар муносибати ахлоқии оила тибқи ҳавасмандгардонӣ ва боздории рафтори ахлоқӣ гузошта мешавад. Натиҷаҳои назаррас додани тарбияи ҳуқуқӣ дар раванди педагогӣ аз возеҳу равшан фаҳмонидани ҳуқуқҳои адолатхоҳонаи давлати соҳибистиқлол иборат аст, ки онҳо дар Қонуни Ҷумҳурии Тоҷикистон «Дар бораи маориф» аз 27 декабри 1993 зикр ёфтаанд:

1. Ба шаҳрвандони Ҷумҳурии Тоҷикистон, дар қаламрави он, сарфи назар аз аслу насаб, ҷинсият, забон, мансубияти нажодию миллӣ, вазъи иҷтимоию махсусиятҳои касбу кор, ҷойи истиқомат, эътиқод, мазҳаб ва муносибат ба дин хуқуқи таҳсил кафолат дода мешавад.

2. Шаҳрвандони Ҷумҳурии Тоҷикистон ба интихоби муассисаи таълимӣ ва шакли таҳсил (рӯзона, шабона, ғоибона, экстернат ва ғайра) ҳуқуқ доранд.

Насли наврас тавассути ғамхории аҳли оила дорои маълумот ва касбу кори муайян мегарданд. Бинобар ин, дар Қонуни Ҷумҳурии Тоҷикистон «Дар бораи маориф» доир ба ҳуқуқ, вазифаҳои волидайн ва шахсоне, ки онҳоро иваз мекунанд, чунин зикр шудааст:

а) барои кӯдакони ноболиғашон муассисаҳои таълиму тарбиявиро интихоб кунанд;

б) дар кори мақомоти худидораи ҷамъиятии муассисаҳои таълимию тарбиявӣ иштирок намоянд.

Ҳамин тариқ, тарбияи ҳуқуқӣ кори ҳамоҳанги тамоми сохторҳои дахлдори давлатӣ ва дигар бахшҳои ҷомеаро тақозо дорад. Чунин муқарраротро дар «Барномаи таълим ва тарбияи ҳуқуқии шаҳрвандони Ҷумҳурии Тоҷикистон барои солҳои 2020 – 2030» ҷой дода шудааст.

ҲЕЧ ГАНҶЕ НЕСТ АЗ ФАРҲАНГ БЕҲ

Саймумин ЯТИМОВ – профессор

Бузургтарин эҷодкори таърих инсон аст. Маҳз ӯ созандаи дунёи мутамаддин мебошад. Агар масъаларо ба тарзи умда баррасӣ кунем, худи инсон ҳатто, тасаввуротро дар бораи қувваҳои фавқуттабиат ба вуҷуд оварда, онро ҷону руҳу тан бахшидааст. Худи одамӣ аз номи ин қувваҳо инсонро бо ҳар тарикҷе, бо ҳар ривояте, бо ҳар афсонае «тавлид» карда ва то ҳозир худ пойбанди онҳо мебошад. Ин қабил одамон омодаанд ҳамарӯза маънавиёт, молу ҷон ва ҳастии худро нисор кунанд. Манзалати таърихиву муосир, дастовардҳо, манфиатҳои миллӣ, баъзан, ҳастии миллатро зери суол баранд.

Одамизод, бешубҳа, ҷузъи табиат, бузургтарин офаридаи он аст. Майнаи инсон олитарин шакли материяи ҳастӣ, натиҷаи эволютсияи табиат, ҷамъият ва тафаккур маҳсули тавлиди миллионсолаҳост. Ҷараёни аз одам сохтани инсони созанда, ҳаракати абадӣ ва беохири ҷомеаи башарӣ ба сӯйи зиндагии шоиста буд, ҳаст, мемонад. Дар ин раванд оила, муҳити маънавӣ, мактабу маориф, бо як ибора - муносибатҳои ҷамъиятӣ нақши муҳим, созанда, асосӣ, муайянкунандагӣ, ҳалкунанда ва қонунмандӣ доранд. Вақте сухан дар бораи коргоҳи офариниши инсон меравад, бидуни шак, фақат шахсиятҳои донишманд, масъул ва соҳибирода сабабгори сохтани одамони асил мегарданд. Тасаввурот дар бораи маълумоти олӣ ҳам аз лиҳози меъёрҳои ҳуқуқӣ ва ҳам бархӯрду интизориҳои анъанавӣ – ноил гаштан ба дараҷаи баланди илму маърифати замонавӣ дар соҳаи муайян мебошад. Яъне инсон бо азхуд кардани илму таҷриба дар самти интихобнамуда, аз пешоҳангони касби худ эътироф мешавад.

Донишгоҳҳо ҳам фақат замоне дар ҷомеа соҳибэътибор ва муассир мегарданд, шуҳрат пайдо мекунанд, агар онҳо дар ҷараёни мураккаби таълим устодон – олимони фаъолияташон бо амалия пайваста дошта бошанд. Бо шумули чунин шахсиятҳо муассисаи илмӣ-таълимӣ як ҷузъи ояндасоз, муҳим ва пурсамари мамлакат мегардад. Донишгоҳи Кӯлоби солҳои ҳафтодум бо чунин устодон маъруф буд. Яке аз шахсиятҳои муътабари

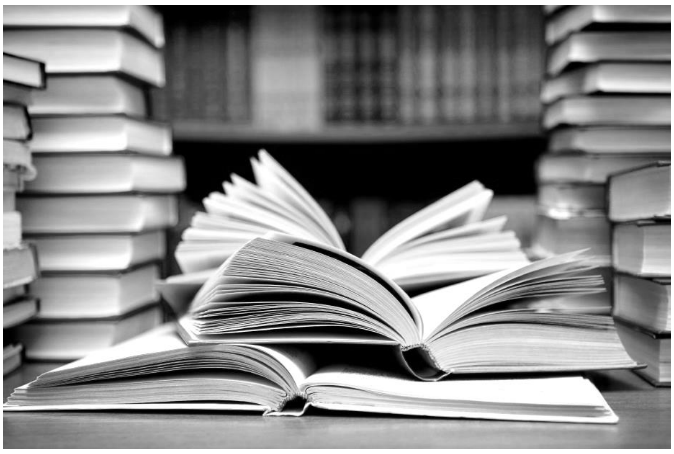

замон муаллим Қаюм Сангов ба шумор мерафт. Ӯ аз фанни методикаи таълими забони модарӣ дарс мегуфт. Дар дарсҳо Қаюм Сангов хотиррасон мекард, ки донишҳои инсонӣ хосияти системавӣ – занҷирӣ доранд. Одам наметавонад ҳамадон бошад. Аммо «Касе, ки фақат химияро медонад, ӯ химияро ҳам намедонад». Барои ҳамин таъкид менамуд, ки мутахассис мебояд илмҳои мансуб ба хешигарии марбут ба касбияташро дар дараҷаи баланд донад.

Мо дар солҳои таҳсил ба ин андеша бовар ҳосил кардем. Муаллимони мо, ки аз забоншиносӣ, назарияи адабиёт ва аз дигар фанҳо дарс мегуфтанд, на танҳо ихтисоси худ ва фанҳои дар алоқамандӣ қарордошта бо онҳоро ба навъи аҳсан медонистанд, балки аз нозукиҳои этимология, семантика, забоншиносӣ, забоншиносии муқоисавӣ, лексикологияи забонҳои гурӯҳҳои ҳиндуаврупоӣ, таърих, асосҳои фалсафа, психология ва дигар фанҳои гуманитарӣ хуб баҳравар буданд. Барои далелнокии сухан ба ин донишҳо такя мекарданд. Далел ва мисолҳои мувофиқ меоварданд. Шогирдҳоро ба моҳияти масъала муътақид мегардонданд. Мо ин сифатҳоро дар тарз, усул, муҳтавои дарсдиҳӣ ва шахсияти муаллим Қаюм Сангов хуб эҳсос мекардем. Азбаски ихтисоси асосии муаллим Сангов луғатшиносӣ, ё ки тафсир намудан, дарк кардан ва тарзу усули фаҳмонидани маънӣ, мафҳум ва мантиқи калима, истилоҳ ва ибораҳо буд, ӯ

аз методу усулҳои этимологӣ, семантикӣ, полисемӣ, таърихӣ, муқоисавӣ, муқоисавӣ-таърихӣ, типологияи фонетикӣ ва дигарҳо хуб истифода мекард. Иқтибоси дӯстдоштаи ӯ буд аз олимони энсиклопедист: «Дар бораи гап, сухан баҳс кардан, албатта, кори хирадмандон нест. Мо бояд ба дарки мафҳум, истилоҳ, категорияҳо ва дефинитсияҳо бирасем. Агар майли баҳс ва муайян кардани ҳақиқат ва воқеиятро дошта бошем».

Аз натиҷагирии ин тавсия мо, донишҷӯён чунин хулоса мебаровардем: Сухан на дар шакли хабар, иттилоъ, овозаи ғаразнок, балки ҳангоми фаҳмо шудани муҳтавои он, ки фақат дар ин асос вазни ҳарф судманд, далелнокӣ арзишманд, сифати муқоисавӣ бегазанд, қалъаи андеша зӯрманд мешавад ва собит мегардад, манзалати муҳокимавӣ ва тасмимгирӣ касб мекунад. Чунки дар ин сурат, ҳақиқат, сарфи назар ба фоидаи кӣ буданаш, равшан мегардад. То сухангӯ дар анҷуман хор нашавад. Масъул хиҷолатзада намонад. Дарсҳои муаллим Қаюм Сангов як навъ раванди муташаккили идорашаванда, ба нияти аз худ кардани донишҳо, малака ва касбият, инкишофи ҷаҳонбинии илмӣ, тавоноии маънавӣ, коркард ва тақвият бахшидани афкорӣ донишҷӯӣ дар самти андешаи мустақилонаи суханшиносӣ буданд. Ӯ ҷараёни дарсро мақсаднок ва ҷолиб мегузаронд. Шогирд бовар ҳосил мекард, донишҳое, ки устод барои аз худ кардани онҳо заҳмат мекашад, на танҳо барои муаллими забон ва адабиёт кумак мекунанд, балки мутахассисони соҳаҳои муҳандисӣ, табибон, риёзидонон, умуман мардуми соҳибзабон ба онҳо ниёзманданд. Дар касби онҳо низ муҳим ва судманд, усули хуби аз худ кардани воқеияти ҳастӣ мебошад. Устод дар бораи фонди луғавӣ ва таркиби луғавии забони тоҷикӣ сухан ронда, таъкид мекард, ки соҳибзабон дар байни даҳҳо ҳазор калима бояд моли худро бишиносад. Онро аз дигарон фарқ карда тавонад.

Яке аз дарсҳои хотирмони муаллим Сангов бештар дар ёдам мондааст. Он даҳсолаҳо барои мо ҳамчун одитарин мисоле ба шумор меравад, ки худамон муваффақона истифода мекунем. Бо ифтихор ба шогирдон меомӯзем. Агар лозим ояд, ба дӯстон ва ҳамкасбон ҳам мефаҳмонем. Гап дар бораи шинохти усулии калимаҳои арабӣ дар таркиб ва фонди луғавии забони адабии ҳозираи тоҷик меравад. Албатта, дар ин маврид сухан дар бораи кишваркушоӣ ва ба тааҷҷуб андохтани хонанда нест. Шояд дар алоҳидагӣ онро мо ҳам донем. Аммо муаллим Сангов бо як усули ба худ хос мефаҳмонд, ки зиёда аз бист фоизи фонди луғавии забони тоҷикиро калимаҳои арабӣ ташкил мекунанд. Аломатҳои ин калимаҳо зиёданд. Лекин усули маъмулӣ ва хеле осони шинохти онҳо асосан аз шаш унсур иборат мебошад:

1. Калимаҳое, ки аломати сакта - ъ (ъайн) доранд, арабиасос ҳастанд: маълум, таъйин, фаъол, маъсум, ашъор ва ғайра.

2. Калимаҳое, ки префикси му-; ма-; та-; то- доранд: муаллим, муомила, муколама, муҳокима, мактаб, мансаб, манзил, талаба, толиб ва монанди инҳо.

3. Суффикси ҷамъбандии -от, -ёт гирифтани калимаҳо: ҷавоҳирот, атриёт, ҳафриёт, кашфиёт ва ғайра.

4. Шакли ҷамъбандии арабӣ гирифтани калимаҳо: ахбор, анвор, аъзо, анвоъ ва монанди инҳо.

5. Бо роҳи флексияи дохилӣ ва берунӣ тағйир ёфтани шакли калимаҳо: илм, олим, улум, муаллим, таълим; хабар, ахбор, мухобира, мухбир; китоб, котиб, мукотиба, мактуб ва ғайра.

6. Тавассути ихтисор кардани префикс, суффикс ва хат задани садонокҳо муайян кардани мансубияти решагии калима: муҳосира (ҳср)-ҳисор; манзур (нзр) – назар; мансубият (нсб) – насб; мафҳумот (фҳм)-фаҳм ва ғайра.

Дар замоне ки мо дар донишгоҳи Кӯлоб таҳсил мекардем, номзади илми иқтисод Хушвахтов Иқбол Давлатович, зодаи ноҳияи Рӯшони Бадахшон, ректор буд. Албатта, дар пайравӣ ба ин шахсият, ки садоқатмандона заҳмати раҳбарӣ мекашид, бародарони бадахшонитабор ҳам барои таҳсил ба ин боргоҳи маърифат меомаданд.

Аз ҷумлаи онон ман ду донишҷӯро мешинохтам. Баъдан, бо амри тақдир бо Давлатов Пайшанбе вохӯрдам. Бо ҳам эҳсоси рафоқат, дӯстӣ ва бародарӣ пайдо кардем.

Албатта, мавзуи бештари суҳбати мо, пеш аз ҳама, дар атрофи давраи донишҷӯӣ, ёди донишгоҳ ва устодон буд. Боре Пайшанбе суханро дар бораи муаллимони номдори факултет Иззатулло Тамлихоев ва Қаюм Сангов оғоз кард. Дар бораи хотироти ниҳоят қавӣ, донишҳои воқеан илмии муаллим Тамлихоев ёдовар шуда, Давлатов гуфт:

– Муаллим Тамлихоев устоди нотакрори соҳаи забоншиносии тоҷик буд. Ба дарс бо тайёрии намунавӣ меомад. Ҳеҷ вақт дар даст коғазу дафтар намеовард. Дар чанд гурӯҳе лексия хонад, медонист, ки охирон бор дар кадом дарс, дар кадом ҷумла нуқта гузоштааст. Ва бидуни иштибоҳ, хониши навбатиро бо ёдоварӣ аз ҳамон ҷумла оғоз мекард. Муаллими дақиқкор ва поксиришт, хушсухан ва озодарафтор буд.

Ҳамзамон, – гапашро давом дода гуфт Пайшанбе, – ба ёди ман бисёр хотираҳо аз муаллим Қаюм Сангов мондаанд. Аз тамоми дарсҳои эшон лаҳзаеро дарёфт кардан мушкил буд, ки он аз доираи мавзуъ берун бошад. Маълум аст, ки ду қабил одамон ниҳоят ҳушёр, зирак, борикбин ва мушоҳидакоранд. Ва бардошти худро якумр дар хотираашон нигоҳ медоранд: шогирдон ва зердастон.

Барои ҳамин, муаллимон ва умуман, нафароне, ки ҳатто, ба як кас ҳуқуқи роҳнамоӣ ва роҳбариро доранд, мебояд ин масъулиятро батамом эҳсос кунанд ва риоя намоянд.

Албатта, ин сухани нав нест. Дар эҷодиёти халқ ва адабиёти бадеӣ ҳам дар мавриди зикргардида садҳо, ҳазорҳо мисол ҳаст. Ҳатто зарбулмасали машҳури «Ба гуфти мулло кун, аммо ба кардааш не», аз бозигарӣ ва дурӯягии абадии иҷтимоии ин тоифа шаҳодат медиҳад. Фаромӯш набояд кард, ҳатто, шогирдоне, ки ҳавсалаи аз худ кардани дарсҳои маъмулиро надоранд ва зердастоне, ки дар ҳамин дараҷаи инкишоф ҳастанд, одитарин хато ё афзалияти муаллим ва раҳбари худро мушоҳида мекунанд. Солҳо дар хотир нигоҳ медоранд. Дар бисёр ҳолат табиат одамро аз лиҳози ботинӣ мутаносиб ба он шакли зоҳирӣ ва мутобиқ ба он касбият ва дараҷаи маърифат меофарад. Ин хосият ба шахсиятҳои бузург бештар мувофиқ меафтад. Муаллим Сангов қаду баст ва чеҳраи хотирмон дошт. Қомати миёна, чеҳракушод, чашму абруи сиёҳ, нигоҳҳои ҷолиб ва моил ба дарки майли одамӣ ва омодагии дастгирӣ, оромтабиат, дар интихоби калима ва ибороти сухан ниҳоят эҳтиёткор. Дар ҳаракатҳо ҳам аз худ шитобкорӣ нишон намедод. Ӯ ба тарзи либоспӯшии худ таваҷҷуҳи махсус мекард. Одатан шиму костюми расмии «муаллимӣ» - сиёҳ ё хокистарранг, куртаи сафед, гарданбанди мувофиқ, кафши мувофиқ ба сару либос мепӯшид. Дар хиёбон, дар беруни донишгоҳ ӯро фақат дар даст китоб ё рӯзнома дидан мумкин буд. Гӯё ки як зиндагии «аз рӯйи қоида» дошт.

Яке аз ҳамкурсони мо, воқеан, «муҳаққиқ»-и тарҷумаи ҳол ва рӯзгори муаллимон буд. Шӯхиомез баъзеи онҳоро дар гуфтору рафтор тақлид ҳам мекард.

Омӯзгорони алоҳидаро пойида, мехост дар бораи рафтору хулқу атвори онон берун аз дарс ҳам маълумот дошта бошад. Ин ҳама, асосан, аз рӯйи муҳаббат ва кунҷковии шогирдона буд. Муаллимон, устодони бузург ба донишҷӯён мисли муъҷиза менамуданд. Ҳамаи мо мехостем дар бораи саҳифаҳои норавшани зиндагиномаи ин нобиғагон бисёртар донем. Як рӯз ҳамсабақи зираки мо ҳангоми суҳбат дар бораи муаллим Сангов хабар овард, ки устод дар хонаи аз падараш мондагӣ, дар лаби сангов умр ба сар мебарад. Он мавзеъ дар қисмати шарқии шаҳр дар масофаи тақрибан чор-панҷ километр аз донишгоҳ дуртар ҷойгир ва хеле хоксорона будааст.

Аҳли оилаи Санговҳо дар ҷойи зист ҳамчун оилаи соҳибмаърифат ва китобдӯст муаррифӣ мегаштаанд. Муаллим Сангов одат доштааст, ки ба ғайр аз шуғли дарсгӯӣ, кори кафедра ва мутолиаи зиёд дар китобхона, ҳар ҳафта як маротиба рӯзҳои ҷумъа ба кинотеатри марказии шаҳри Кӯлоб рафта, як филми навро тамошо кунад.

Ин кор то дараҷае маъмулӣ будааст, ки хазинадори кинотеатр, сарфи назар барои он филм чи қадар довталаб бошад ё не, дар қатори чордаҳум курсии бисту панҷумро ба хотири муаллим Сангов нигоҳ медоштааст. Аммо рӯзе намешудааст, ки омӯзгори хушсалиқа ва дақиқкор аз речаи ҳафта, ки барои маърифати як шахси зиёӣ зарур аст, дер монад.

Ҳамин тариқ, ҳаёти ин марди хирад, устоди соҳибмактаб як тарзи зиндагии доимии ба меъёр даровардашударо мемонд. Ва албатта, ӯ муътақид буд, ки танҳо тавассути истифодаи дуруст ва мақсадноки вақт, шахс ба зинаи камолот мерасад. Доимо дар даст доштани маводи мутолиа, масири ҳаракат – коргоҳ, китобхона, муассисаи фарҳангӣ як навъ нишонаи ташаккули шахсияти муаллим ва огоҳии рӯзмарраи ӯ аз илму маърифат буд. Муаллим Сангов ба нутқи хаттӣ ва шифоҳии шогирдон таваҷҷуҳи хосса зоҳир мекард. Таъкид менамуд, ки яке аз шуғлҳои марказии инсон гуфтан ва шунидан аст. Агар шуур нишонаи ягона ва сифати муайянкунандаи инсон бошад, он, пеш аз ҳама, тавассути нутқ ифода меёбад. Бояд корро тарзе ба роҳ монд, ки сухан на ба тарзи пароканда, бидуни пайдарҳамӣ, балки боандеша ҳамчун маҳсули воқеии тафаккур ва нишонаи аслии маводи олии табиат - майна бошад. Таъкид месохт, зарур аст, ки омӯзгор нутқи равон, зебо, фаҳмо, равшан ва таъсирбахш дошта, ҳамин сифатҳоро ба шогирдони худ омӯзад ва аз онҳо ин авлавиятҳоро талаб кунад.

Ҳамзамон бо донишмандӣ ва сахтгирӣ, муаллим Қаюм Сангов ниҳоят шахси фурӯтан, заҳматқарин, хоксор, некниҳод ва поксиришт буд. Аз худ намунаҳои олии рафторҳои инсонӣ нишон медод.

Устоди ҳақиқӣ онест, ки шогирдон тавонанд намунае аз маърифат ва маънавиёти поку заминии ӯ барои нафъи Ватан дар зиндагии ҳамарӯза истифода намоянд. Чунин намунаҳо аз муаллим Сангов ҳазорҳост.

Бознашр аз «Ҷумҳурият, 20.05.2024, №93

МАЪРИФАТИ ҲУҚУҚӢ – РАҲНАМО ВА КАФИЛИ ҲУҚУҚУ ОЗОДИҲО

Саврибегим ГУЛМИРЗОЕВА, Фирузаи АМРОХОН – омӯзгорони Коллеҷи муҳандисӣ – омӯзгории шаҳри Душанбе

Конститутсия қонуни асосии давлат буда, сохти давлат ва рушди ҷомеаро муайян ва танзим менамояд. Конститутсияро мардум бо ифтихору эътимод «Бахтнома» ва ё «Маромномаи миллат», «Раҳнамои давлат», «Эътимодномаи ҳуқуқу озодӣ ва баробарҳуқуқии халқ», «Шоҳномаи тоҷу тахт», «Шиносномаи давлат» ва «Бахтномаи миллат» низ ном мебаранд. Конститутсия озодию соҳибистиқлолӣ, баробарию комилҳуқуқӣ, соҳибихтиёриву соҳибдавлатӣ, дӯстию тавоноӣ, эътимоду эътиқод, бунёди ҷомеаи адолатпарвар ва мушкилкушои ҳар фарди ҷомеа аст.

Сайри таърихии Конститутсия ҷолиби диққат аст. Тавре ки аз таърих огоҳӣ дорем, нахустин Маншури ҷаҳонии ҳуқуқи башар, яъне Эъломияи ҳуқуқи башар аз ҷониби шоҳ Куруши Кабир – асосгузори давлати Ҳахоманишиён дар соли 539 пеш аз мелод эълон шудааст ва дар таърих бо номи «Симиндри Куруш» низ машҳур буда, бо забони аккадӣ таълиф гардидааст. Бинобар сабаби дар шакли чилнавишти силиндрмонанд мураттаб гардиданаш, он бо номи «Силиндр Катибаи Куруш» низ ёдовар мешавад. Чанде пеш намуди рамзии он дар Боғи фарҳангӣ-фароғатии Куруши Кабири шаҳри Душанбе гузошта шуд. Эъломияи Куруши Кабир на танҳо яке аз манбаъҳои муқаддаси давлати Ҳахоманишиён, балки муҳимтарин сарчашмаи таърихӣ оид ба ҳуқуқи инсон дар масъалаҳои озодии эътиқод, зисту зиндагонӣ, меҳнату фаъолият, интихоби манзилу моликият ва амсоли инҳо буда, то имрӯз миёни ҷомеа меъёрҳои худро гум накардааст.

Аз таърих маълум аст, ки барои сарнагун кардани зулму истисмори шоҳи Бобул мардум Курушро даъват мекунанд. Пас аз зулми шоҳи Бобул озод намудани мардум, Куруш Маншур ва ё ба истилоҳи имрӯза, «Эъломия» интишор мекунад. Дар «Эъломия» Куруши Кабир, пеш аз ҳама, ба масъалаи озодӣ ва унсурҳои он, аз ҳама беш ба масъалаи озодии виҷдон, ки нахустзаминаи давлати демократӣ маҳсуб меёбад, таваҷҷуҳ ва таъкид менамояд: «Артиши бузурги ман ба оромӣ вориди Бобул шуд. Ба хотири ранҷу озоре ба мардуми ин шаҳр ва ин сарзамин нарасондан, ба тирабахтии онҳо хотима бахшидам. Ман фармон додам, ҳамаи мардум дар парастиши Худои худ озод бошанд, ононро наозоранд». Ин шуҷоату родмардӣ ва саховату мардонагии ӯро ба назар гирифта, мардуми Бобул ба ӯ унвони «Шоҳи Бобул», «Шоҳи сарзаминҳо»-ро медиҳанд. Аз ин ба баъд Маншури ҷаҳонии ҳуқуқи башар ҳамчун Эъломияи ҳуқуқи башар дар таърих сабти ҷовидонӣ ёфт ва бешубҳа, дар замони муосир, яке аз сарчашмаҳои таърихӣ оид ба ҳуқуқи инсон ва заминаи пайдоиши конститутсияҳо мансуб меёбад. Дар давоми зиёда аз дуюним ҳазор сол меъёрҳои Эъломияи Куруши Кабир моҳияти худро гум накарда, муҳимтарин нишондодҳои он дар санадҳои байналмилалӣ, аз ҷумла, дар Эъломияи ҳуқуқи башар, ки 10-уми декабри соли 1948 қабул гардидааст, истифода шудаанд.

Дар садсолаи охир зуҳури Конститутсияи нахустинро дар рӯи олам ба кишвари Амрико нисбат медиҳанд. Бори аввал, соли 1787 дар Амрико нахустин Конститутсия таҳия гардид, ки ба таври расмӣ он аз соли 1791 мавриди амал қарор дода шуд. Баъдтар дар Фаронса, Австрия, Венгрия, Олмон ва дигар кишварҳои Аврупо конститутсияҳо қабул карда шуданд.

Дар собиқ Иттиҳоди Шуравӣ бори аввал соли 1918 ва баъдан дар соли 1924 Конститутсия қабул гардид. Дар Тоҷикистони Шуравӣ солҳои 1929, 1931, 1937 ва 1978 конститутсияҳо қабул шуда буданд, ки вобаста ба замон муносибатҳои муҳимми ҷамъиятиро танзим менамуданд. То ба даст овардани истиқлолият кӯшиши ҷавобгӯИ талаботи замон таҳия шудани Конститутсияи нав ба миён омада буд. 23-юми июни соли 1993 комиссияи нави корӣ бо мақсади қабули Конститутсияи нав таъсис дода шуд, ки роҳбарии онро раиси Шурои Олии Ҷумҳурии Тоҷикистон, муҳтарам Эмомалӣ Раҳмон ба уҳда дошт. Рӯзҳои 21-22-юми апрели соли 1994 лоиҳаи нави Конститутсия дар саҳифаҳои матбуоти даврӣ ва рӯзномаю маҷаллаҳо чоп гардид. Лоиҳаи мазкур пас аз 6 моҳи дар муҳокимаи умумиихалқӣ қарор доштан ва пас аз ворид намудани тағйиру иловаҳо 6-уми ноябри соли 1994 ба таври раъйпурсии умумихалқӣ қабул карда шуд.

Конститутсияи Тоҷикистон аз ҷониби коршиносони байналмилалӣ ва созмонҳои бонуфузи сиёсии ҷаҳонӣ яке аз конститутсияҳои беҳтарин ва демократитарин эътироф шудааст. Конститутсия роҳи рушди ояндаи давлати соҳибистиқлоли Тоҷикистонро муайян намуда, заминаҳои асосии давлатӣ ва низоми сиёсиро фароҳам овардааст.

Бо дарназардошти 30-солагии қабули Конститутсияи Ҷумҳурии Тоҷикистон ва ба ифтихори ин санаи бузургу таърихӣ Роҳбари давлат пешниҳод намуданд, ки соли 2024 «Соли маърифати ҳуқуқӣ» эълон карда шавад. Ин пешниҳод саривақтӣ ва зарур буда, имкон медиҳад, ки донишу маърифати ҳуқуқии аҳолӣ баланд бардошта шавад. Вожаи «Маърифат» аз забони арабӣ гирифта шуда, маънояш шинохтан, донистан, яъне ҷараёни дарки олам бо ақлу идрок мебошад. Инсон пеш аз он ки дорои маданияти баланди ҳуқуқӣ бошад, бояд дорои ахлоқ, одоб ва дониш бошад. Дар давлатҳои пешрафтаи дунё заминаи пешравии онҳо аз маърифати ҳуқуқӣ сарчашма мегирад, ки имрӯзҳо мавқеи худро дар арсаи байналмилалӣ пайдо намуданд. Принсипҳои маданияти ҳуқуқӣ дар давлатҳои Ҷопон, Чин, Олмон, Фаронса, Англия, Россия ва ИМА дар сатҳи баланд қарор доранд. Дар ин давлатҳо тамоми ҳаёти ҷомеа дар асоси талаботи қонунҳо сурат гирифта, волоияти қонун таъмин карда шудааст. Дар чунин мамлакатҳо аз тарафи мақомоти ҳокимияти давлатӣ ва шаҳрвандон вайрон кардани қонунҳо кам ба назар мерасад. Бо сабаби он ки қонунҳо барои ҳифзи манфиатҳои шаҳрвандон нигаронида шудаанд, худи шаҳрвандон манфиатдоранд, ки қонунҳоро вайрон накунанд ва аз мақомоти ҳокимияти давлатӣ риоя гардидани қонунҳоро талаб намоянд. Маданияти баланди ҳуқуқӣ ба пешрафти низоми сиёсӣ, иқтисодӣ, иҷтимоӣ, ҳифзи манфиатҳои давлатӣ ва ғайра таъсири мусбат мерасонад. Пояи пешбарандаи давлат ҳуқуқ ва ахлоқ мебошад. Меъёрҳои ҳуқуқиро давлат ва меъёрҳои ахлоқиро афкори ҷомеа муқаррар мекунанд. Забон, хат, маориф, ахлоқ, урфу одатҳо ва анъанаҳои миллӣ, ВАО, адабиёт, санъат ва ғайра аз маданияти маънавии ҷомеа вабастаанд.

Мавриди зикр аст, ки Роҳбари давлат ба масъалаи таълиму тарбияи ҳуқуқии шаҳрвандон пайваста диққати ҷиддӣ медиҳанд. Чунончи, 21-уми декабри соли 2021 дар Паёмашон ба Маҷлиси Олии кишвар низ ба масъвалаи баланд бардоштани маърифати ҳуқуқии аҳолӣ дахл намуда, тақвим бахшидани корҳоро дар самти баланд бардоштани маърифати ҳуқуқии аҳолӣ тақозо карда буданд. Бояд гуфт, ки барои баланд бардоштани маърифати ҳуқуқии шаҳрвандон дар замони соҳибистиқлолии кишвар як қатор санадҳои ҳуқуқӣ қабул гаштанд. Аз ҷумла, Фармони Президенти Ҷумҳурии Тоҷикистон «Дар бораи сиёсати ҳуқуқӣ ва таъмини тарбияи ҳуқуқии шаҳрвандони Ҷумҳурии Тоҷикистон» аз 9-уми апрели соли 1997 ва қарори Ҳукумати Ҷумҳурии Тоҷикистон аз 22-уми августи соли 1997 «Дар бораи баъзе чораҳои беҳтар намудани тарбияи ҳуқуқии шаҳрвандон ва кори ҳуқуқӣ дар ҷумҳурӣ ба мақсади баланд бардоштани маърифати ҳуқуқии аҳолии кишвар қабул гашта, дар ин асос «Барномаҳои таълим ва тарбияи ҳуқуқии шаҳрвандони Ҷумҳурии Тоҷикистон» барои солҳои 2009-2019 бо қарори Ҳукумати Ҷумҳурии Тоҷикистон аз 29-уми апрели соли 2019 тасдиқ ва амалӣ карда шуданд. Баъди иҷрои муваффақонаи ин барнома дар ин самт санади навбатӣ «Барномаи таълим ва тарбияи ҳуқуқии шаҳрвандони Ҷумҳурии Тоҷикистон барои солҳои 2020-2030» бо қарори Ҳукумати Ҷумҳурии Тоҷикистон аз 27-уми ноябри соли 2019 тасдиқ гашт. Айни замон дар доираи ин барнома аз тарафи тамоми бахшҳои марбутаи давлатӣ ва ғайридавлатӣ, корхонаҳою муассисаҳо, сарфи назар аз шакли моликияташон, дар роҳи амалӣ гаштани барномаи муҳимми ҳуқуқӣ корҳои заруриро анҷом дода истодаанд.

Воқеан, дар тули 30 соли мавҷудияти Конститутсия арзишҳои он ба куллӣ собит гаштанд. Конститутсияи даврони истиқлол дар воқеъ, ифодагари манфиатҳои волои миллату Ватан, муайянкунандаи низоми устувори давлатдорӣ ва сохтори идораи ҷомеа,

кафолатбахши ҳуқуқу озодиҳои инсон, таъминкунандаи истиқлоли сиёсиву иқтисодӣ ва амсоли инҳо эътироф гардидааст.

Санадҳои меъёрию ҳуқуқие, ки дар заминаи талаботи модда ва бандҳои алоҳидаи Конститутсия қабул шудаанд, дар давоми 30 сол бо дарназардошти талаботи замони муосир борҳо таҷдиди назар ва мукаммал гардонда шуданд. Аз ҷумла, борҳо мавриди таҷдиди назар қарор гирифтани қонуни Ҳукумати Ҷумҳурии Тоҷикистон «Дар бораи маориф» ва ба он ворид шудани тағйиру иловаҳо ва мақому манзалати шаҳрвандон ва субъектҳои раванди таълиму тарбия мебошад. Дар давоми соҳибистиқлолӣ қонуни мазкур 27-уми декабри соли 1993 қабул гардида, солҳои 1997, 2004, 2013 дар такмилу таҳрири нав қабул карда шуд. Дар ин муддат ба Қонуни Ҷумҳурии Тоҷикистон «Дар бораи маориф» дар маҷмуъ, зиёда аз 24 маротиба тағйиру иловаҳо ворид карда шуда, дар заминаи моддаҳои дахлдори он санадҳои меъёрии ҳуқуқии қонунӣ ба тасвиб расонда шуданд.

Дар Паёми Президенти Ҷумҳурии Тоҷикистон, муҳтарам Эмомалӣ Раҳмон ба Маҷлиси Олии Ҷумҳурии Тоҷикистон аз 28-уми декабри соли 2023 таъкид гардид, ки «Ҷиҳати боло бурдани сатҳу сифати тарбияи насли наврасу ҷавонон бояд ба масъалаи баланд бардоштани ҳисси худшиносии миллӣ, ватандӯстиву ватанпарастӣ ва инсонпарварии онҳо таваҷҷуҳи аввалиндараҷа дода шавад.»

Тарбияи ватандӯстии ҷавонон рукни асосии сиёсати давлатии ҷавонон мебошад. Аз ин лиҳоз, Ҷумҳурии Тоҷикистон ҳанӯз соли 1995 барнома қабул намуд, ки ҳадафи он тарбияи ҷавонон дар руҳияи ватанпарастӣ ва эҳтиром ба рамзҳои давлатӣ буд. Дар самти тарбияи ватанпарастии ҷавонон қарори Ҷумҳурии Тоҷикистон аз 4-уми феврали соли 2002 «Дар бораи Барномаи давлатии тарбияи ватанпарастии ҷавонони Тоҷикистон барои солҳои 2002-2005» қабул шуд, ки бо иҷрои он корҳои судманди зиёде дар ҷумҳурӣ амалӣ гардиданд. Аз ҷумла, бо қарори Ҷумҳурии Тоҷикистон аз 31-уми октябри соли 2005 «Барномаи давлатии тарбияи ватанпарастии ҷавонони Тоҷикистон барои солҳои 2005-2010» тасдиқ шуд. Қарори дигаре, ки Ҷумҳурии Тоҷикистон аз 1-уми августи соли 2012 қабул кард, «Барномаи давлатии тарбияи насли наврас дар Ҷумҳурии Тоҷикистон барои солҳои 2013-2017» мебошад. Ёдовар бояд шуд лозим аст, ки он дар тарбияи насли наврас мутобиқи Қонуни Ҷумҳурии Тоҷикистон «Дар бораи масъулияти падару модар дар таълиму тарбияи фарзанд» таҳия гардида буд.

ТОҶИКИСТОН ВА ОЛМОН: РУШДИ ҲАМКОРӢ ДАР МАОРИФ

Дар доираи ҷаласаи Шурои директорони шарикии глобалӣ дар соҳаи маориф дар шаҳри Берлини Ҷумҳурии Федеративии Олмон Вазири маориф ва илми Ҷумҳурии Тоҷикистон Раҳим Саидзода бо вазири рушд ва ҳамкории иқтисодии Ҷумҳурии Федеративии Олмон, узви Парламенти Олмон Свенжа Шултс вохӯрӣ намуд. Дар ин хусус ба АМИТ «Ховар» дар маркази матбуоти Вазорати маориф ва илми Ҷумҳурии Тоҷикистон хабар доданд.

Дар вохӯрӣ масъалаҳои шиносоӣ бо низоми таҳсилоти дуалии Олмон ва фаъолияти муассисаҳои дахлдор, муҳокимаи ҷамъбасти масъалаҳои ҳамкории минбаъдаи минтақавӣ дар соҳаи таҳсили касбӣ, иқтисоди «сабз», таҳияи стандартҳои касбӣ, рушди сифати таҳсил ва роҳнамоии касбӣ мавриди баррасӣ қарор гирифтанд.

Вазири маориф ва илми Ҷумҳурии Тоҷикистон вобаста ба ин масъалаҳо иброз намуд, ки яке аз ташкилоте, ки фаъолияташро ба соҳаи маориф ва илм равона кардааст, ин Ҷамъияти ҳамкории байналмилалии Олмон (GIZ) дар Ҷумҳурии Тоҷикистон мебошад. Ҳамкории Вазорати маориф ва илми Ҷумҳурии Тоҷикистон бо Ҷамъияти ҳамкории байналмилалии Олмон дар сатҳи зарурӣ ба роҳ монда шуда, барои боз ҳам густариш ёфтани ҳамкории минбаъда вазорат изҳори омодагӣ намуд.

Свенжа Шултс вохӯриро дар доираи ҷаласа иқдоми созанда дар рушди ҳамкорӣ унвон карда, пешниҳодҳои муфид манзур намуд.

ТАЪСИРИ ГУРӮҲҲОИ ТЕРРОРИСТӢ – ЭКСТРЕМИСТӢ БА ТАФАККУРИ ҶАВОНОН

Манучеҳра ҶУМЪАХОНОВА – мудири кафедраи методикаи таълими фанҳои ҷамъиятӣ-гуманитарии Донишкадаи ҷумҳуриявии такмили ихтисос ва бозомӯзии соҳаи маориф

Яке аз зуҳуроте, ки дар ҷаҳони муосир ба мушкили рӯзмарра табдил ёфта, сулҳу оромии ҷомеаро ба хатар мувоҷеҳ месозад, терроризм ва экстремизм ба ҳисоб меравад. Барои дарк кардани моҳияти ин зуҳурот ба мо баррасӣ намудани таърихи пайдоиш, шаклгирӣ ва намудҳои он лозим меояд.

Терроризм ва экстремизм ҳамчун падидаи мураккаби иҷтимоӣ-сиёсӣ ва ҷиноӣ аз зиддиятҳои дохилӣ ва берунаи рушди иҷтимоӣ вобаста буда, таҳдиди бисёрҷониба ба манфиатҳои ҳаётан муҳимми шахс, ҷамъият ва давлат, ки яке аз навъҳои аз ҳама хатарноки ифротгароии сиёсӣ дар миқёси ҷаҳонӣ ва минтақавӣ мебошад, муайян карда шудааст. Дар олами муосир хатари терроризм ва гурӯҳҳои ифротгаро яке аз масъалаҳои мубрами сиёсӣ буда, омил ва хусусиятҳои он аз ҷониби илмҳои гуногуни ҷомеашиносӣ мавриди омӯзиш ва тадқиқи илмӣ қарор гирифтааст. Ин раванди номатлуб ҷомеаи башариро нигарон намуда, баҳри пешгирии омилҳои террористӣ тамоми омилу сабабҳо ва дарёфти роҳу усулҳои самарабахши мубориза алайҳи онро бояд пайдо намуд. Ба ин маънӣ омӯзиши ҳамаҷонибаи ин масъала талаби замон мебошад. Ҳаракати тундрав ва иртиҷоӣ вазъи ҳаёти сиёсиву ҷамъиятиро дар ҳар як кишвар халалдор намуда, барои расидан ба аҳдофи ғаразноки худ аз ҳеҷ гуна роҳу восита, ҳатто, аз террор рӯ намегардонанд. Терроризм ва экстремизм вобаста ба моҳияти худ аз ҷумлаи он амалҳо ва падидаҳои хатарноке мебошад, ки барои дилхоҳ давлат пайомадҳои фалокатовар дорад. То ба имрӯз аз ҷониби донишмандони соҳаҳои илмҳои ҷомеашиносӣ як қатор сабабу омилҳои таъсирпазири пайдоиш ва зуҳури ин падидаҳои номатлуб дар кишварҳои ҷаҳон мавриди тадқиқ ва омӯзиш қарор гирифта истодааст. Ба ақидаи қисме аз олимон, пайдоиш ва зуҳури чунин амалҳои барои ҷомеаи ҷаҳони хавфнок, пеш аз ҳама, ба ҷанбаҳои иҷтимоии фаъолияти аҳолӣ дар кишварҳо вобастагии амиқ дорад. Гурӯҳи дигари ҷомеашиносон зуҳури чунин падидаҳоро ба ангезаҳои сиёсии байнидавлатӣ алоқаманд мешуморанд. Терроризм, махсусан, даҳсолаҳои охир оқибатҳои зиёди харобиовар аз худ боқӣ гузошта, монеаи ташаккули ҷомеаи осоишта ва демократӣ гардидааст. Дар ин росто Тоҷикистони соҳибистиқлол, ки узви ҷомеаи ҷаҳонӣ аст, албатта, бетараф буда наметавонад. Рабт додани фаъолияти ин ҳизбу ҳаракатҳо бо ислом масъаларо боз ҳам мураккабтар мегардонад. Бинобар ин, дар чунин вазъият моро зарур аст, ки арзишҳои миллӣ ва диниро ҳифз намуда, нақши онҳоро дар ҳаёти ҷомеа муайян созем.

Масъалаи мубориза бар зидди терроризм ва экстремизм, ҳифзи манфиатҳои миллию давлатӣ яке аз самтҳои муҳимми фаъолияти идеологии муассисаҳои илмӣ ва сохтори марбутаи давлати дунявӣ дониста мешавад. Бояд қайд намуд, ки алайҳи ин падидаи номатлуби иҷтимоӣ кишварҳо дар алоҳидагӣ ба ҳадафи хеш намерасанд. Бахусус, фазое, ки кишварҳои ИДМ ва давлатҳои ба он ҳамшафат доранд, бояд дар иттиҳод қарор бигиранд. Воқеан, амалкарди созмонҳои амниятӣ дар фазои кишварҳои пасошӯравӣ дар самти амнияти минтақа ва мубориза бо ин гурӯҳҳои террористӣ дар доираи Созмони ҳамкориҳои Шанхай, Иттиҳоди Давлатҳои Мустақил, Созмони аҳдномаи амнияти дастаҷамъӣ сурат мегирад. Пӯшида нест,

ки вазъи зиндагии инсон дар сайёраи Замин рӯз ба рӯз мушкилтару мураккабтар мегардад. Инкишофи равандҳои гуногуни иҷтимоии ҳаёти инсон, шинохти ягонаи мафҳумҳои *терроризму ифротгароӣ* ва қабулу роҳандозии барномаи муштараки мубориза алайҳи ин вабои аср барои вусъати тоза бахшидан ба ҳамкориҳо ҷиҳати ҳалли ин мушкилот ва расидан ба ҷаҳони озод ба ин зуҳуроти хатарнок мусоидат менамояд ва инсониятро аз чандин фоҷиаи навбатии мудҳиш раҳоӣ мебахшад.

Пешвои миллат, муҳтарам Эмомалӣ Раҳмон дар мулоқот бо намояндагони ҷомеаи кишвар ба муносибати фарорасии моҳи шарифи Рамазон изҳор доштанд: «Яке аз омилҳои торафт густариш пайдо кардани зуҳуроти терроризм ва ифротгароӣ васеъ истифода гардидани технологияҳои муосири иттилоотӣ мебошад. Имрӯзҳо шабакаи интернет, мутаассифона, аз ҷониби гурӯҳҳои террористиву ифротгаро бо мақсади таблиғи ғояҳои экстремистӣ, ба сафи худ ҷалб намудани аъзои нав, омода ва роҳбарӣ кардани онҳо ба аъмоли харобкорона ба таври густурда истифода мешавад.»

Мувофиқи таҳлилҳои мавҷуда ва мушоҳидаҳои ҳамарӯза як қатор сабаб ва омилҳо, ба монанди таъсири манфии сабтҳои электрониву видеоӣ, китобу маҷаллаҳо ва дигар маводи чопии дорои хусусияти зӯроваридошта, ба кор ва таҳсил фаро гирифта нашудани ноболиғону ҷавонони аз 16 то 18 - сола ва дар маҷмуъ, иҷро нагардидани уҳдадориҳо аз ҷониби падару модарон ё шахсони онҳоро ивазкунанда ба афзоиши ҳуқуқвайронкунӣ дар байни ноболиғон, шомилшавии онҳо ба ҳар гуна ҳизбу ҳаракатҳои экстремистӣ замина гузоштаанд. Гуфтаҳои боло аз он шаҳодат медиҳанд, ки дар замони муосир экстремизм ва терроризм хусусияти байналмилалӣ дошта, барои ин гуна зуҳурот давлат, миллат, дин ва дигар муқаддасот аҳамият надоранд. Аз ин лиҳоз, барои баланд бардоштани самаранокии мубориза бо терроризм ва дигар зуҳуроти экстремистӣ ҳамкорӣ ва мусоидати ҳар як фарди ҷамъият барои пешгирӣ ва мубориза алайҳи ҷиноятҳои трансмиллӣ зарур аст. Гарчанде ки мубориза бо терроризм ва экстремизм вазифаи асосии мақомоти ҳифзи ҳуқуқ ва сохторҳои қудратист, дар ин ҷода дастгирии ҳаматарафаи шаҳрвандон низ зарур аст. Барои он ки шомилшавии ҷавонон ба равияҳои ифротгароӣ аз байн бардошта шавад, бояд масъалаҳои таълим ва хусусан, тарбия дар муассисаҳои таҳсилоти миёнаи умумӣ, таҳсилоти ибтидоӣ, миёна ва олии касбӣ беҳтару хубтар ба роҳ монда шавад. Мо - омӯзгоронро лозим аст, ки дар дарсҳои тарбиявӣ бобати масъалаҳои мазкур бештар диққат диҳем, ҳисси нафрат ва бадбиниро нисбат ба терроризм, экстремизм, ҳизбу ҳаракатҳои тундрав ва равияҳои номатлуби ҷомеа бедор намоем. Ташкил намудани конференсияҳои мавзуӣ бо кормандони ҳифзи ҳуқуқ доир ба шомилшавии ҷавонон ва наврасон ба ин гуна гурӯҳҳо дар муассисаҳои таълимӣ бояд зиёд карда шавад. Зеро заминаи аслии доман густурдани ин зуҳурот нодонӣ, ноогоҳӣ, сатҳи пасти маърифатнокии иддае аз ҷавонон аст, ки ба доми тазвири душманони миллат меафтанд.

Аз ин рӯ, ҳар фарди худогоҳи ҷомеаи осудаи моро зарур аст, ки муқобили ҳама гуна равандҳои харобкор муқовимат карда, дар пойдории сулҳу ваҳдати комил саҳмгузор бошад. Зеро танҳо дар ин сурат дастовардҳои назарраси иқтисодиву иҷтимоии мамлакат афзуда, фазои зиндагии моро аз таҳдиди хатарҳо эмин нигоҳ медорад. Асосгузори сулҳу ваҳдати миллӣ - Пешвои миллат, Президенти Ҷумҳурии Тоҷикистон, муҳтарам Эмомалӣ Раҳмон зимни суханронияшон дар конгресси СММ «Доир ба барҳам додани ҷиноятқорӣ ва ҷавобгарии онҳо» (13 апрели соли 2000 дар шаҳри Вена (Австрия)) таъкид карда буданд: «Мо терроризмро дар ҳама шаклҳои зуҳураш маҳкум менамоем ва зарур мешуморем, ки тамоми қувваҳои солими ҷаҳонро баҳри барҳам додани ин хатар дар сатҳи ҷаҳонӣ, минтақавӣ ва дараҷаи миллӣ сафарбар намоем.» Инчунин, дар Паёмашон ба Маҷлиси Олии ҶТ аз 26 апрели соли 2013 чунин таъкид намудаанд: «Терроризм ва экстремизм, аз як ҷониб, чун вабои аср хатари глобалии ҷиддӣ буда, аз ҷониби дигар, аъмоли он гувоҳ аст, ки террорист ватан, миллат ва дину мазҳаб надорад, балки як таҳдиде ба ҷомеаи ҷаҳонӣ ва ҷони ҳар як сокини сайёра ҳаст.»

Дар шароити кунунӣ вазифаи ҳар як фарди ватандӯсту ватанпарвар, алалхусус, ҷавонон, ки ҳамчун неруи асосии пешбарандаи ҷомеа маҳсуб меёбанд, аз он иборат аст, аз таълимоти гурӯҳҳои манфиатҷӯе, ки дини мубини исломро бо терроризм айният медиҳанд ва тундгароиро омили ҳифзи ислом муаррифӣ мекунанд, худдорӣ намоянд, зеро дар натиҷаи гароиш ба ин гуна ҳизбу ҳаракатҳои террористӣ ҳам ҷони худро аз даст медиҳанд ва ҳам ба номи худу авлодон доғ мегузоранд.

Бояд ҳар як шаҳрванд, ҳар як фарди ҷомеа барои ҳифзи истиқлолият ва якпорчагии кишвар талош варзад, зероояндаи миллати тоҷикро бе мавҷудияти давлати миллӣ тасаввур кардан ғайриимкон аст.

«ГУНОҲИ ДИГАРОН БАР ТУ НАХОҲАНД НАВИШТ...»

(Дар ҳошияи рисолаи профессор С. Ятимов «Эҳёи миллат – бақои давлат»)

Абдусалом БОБОЕВ, Боирҷон САФАРОВ – омӯзгорони мактаби №29-и ноҳияи Деваштич

Дар саросари олам мардумони зиёде ба гурӯҳҳои аз ҷиҳати андеша, ақида, тасаввурот, мақсаду маром, ҳадафҳо ба ҳамдигар наздику шарик гирди ҳам омада, дар ташкилоту ҷамъиятҳо муттаҳид шудаанд. Ҳар кадоме аз ин гурӯҳҳо дар гӯшае аз ҷаҳон аз худ ҳаракату амалиёти мухталиф зоҳир мекунанд. Агар созмон ё ҷамъияте бо пиндору гуфтору кирдори худ ҳадафи созандае, ободию шукуфоӣ, фаровонии ризқу рӯзӣ, оромии рӯзгору роҳати зиндагии худу мардуми худро ҳадаф қарор дода, дар роҳи оромиву осоиш қадамҳои устувор гузоранд, созмон ё ташкилотҳои дигар бо ҳаракату амалиёти худ хилофи ин ҳама созандагӣ гом мебароранд.

Дар натиҷа, хоҳу нохоҳ баҳсу мунозираҳои мафкуравӣ, сиёсӣ, манфиатхоҳӣ ба худу шарикони худ, яъне муборизаи пинҳону ошкоро барои расидан ба ҳадафҳо (манфиатҳо) сар мезанад. Аз ибтидои таърихи инсоният, чунонки муҳаққиқон ҳадс мезананд, вазъ ҳамин тавр буд ва то ҳоло чунин аҳвол давом дорад. Ба қавли доктори илмҳои сиёсатшиносӣ, узви пайвастаи АИ ҶТ, профессор Саймумин Ятимов; **«Таърихи инсоният, дар маҷмуъ, таърихи сулҳ нест.»** (Рисолаи «Эҳёи миллат – бақои давлат»; дар «Маорифи Тоҷикистон»- № 9, сентябри соли 2023).

«Маорифи Тоҷикистон» – №9, сентябри соли 2023 13

МАВҚЕЪ

Саймумин ЯТИМОВ – доктори илмҳои сиёсатшиносӣ, узви пайвастаи Академияи илмҳои Ҷумҳурии Тоҷикистон, профессор

ЭҲЁИ МИЛЛАТ – БАҚОИ ДАВЛАТ

Зуҳури инсон дар табиат падидаи фавқулода ва истисноист. Зеро он ягона мавҷудоти соҳибшуур мебошад, ки чунин афзалиятро тавассути забон ва амали мувофиқ ба муҳтавои майнаи хеш, мақсаднок, бо дарназардошти оқибати кирдори содиркардааш ва дарки фаҳми натиҷаи он ба намоиш мегузорад. Таъйиноти мантиқӣ ва моҳиятии фарди бохирад, таҳаввул ва такомули муҳиту ашё ба манфиати таъмини амният, офият, рушд ва пешрафти ҷомеа аст. Чунин талабот дар роҳи рост ва ба тарзи одӣ ба вуҷуд наомадааст. Он натиҷаи мураккабтарин ҷараёнҳои диалектикиест, ки ҳамчун маҳсули ҳазорсолаҳо дар шакли имрӯза муаррифӣ мегарданд.

Таърихи инсоният, дар маҷмуъ, таърихи сулҳ нест. Таърихи ҷангу мубориза ва низоъҳо аст, ки ҳамчун шакли сиёсат ҳамсафари ҳаёти одамон мебошад. Сабаби аслии чунин вазъи тезутунди, мутаассифона, устувор ва поянда дар давоми асрҳо он аст, ки мардуми олам бо ҳам, асосан, ба як забон гап мезананд. Онро забони манфиат мегӯянд. Маҳз аз рӯйи ҳамин «забон», одамон ба гурӯҳҳо, ҳизбҳо, синфҳо, ҳукуматҳо, давлатҳо, ахиран созмонҳо, блокҳо ва гурӯҳи давлатҳо ҷудо мешаванд. Мавзуи рисолаи моро кӯшиши таҳлил ва арзёбии нақши давлат (1) дар доираи таҳаввулоти таърихӣ ва муосир дар масъалаи ҷаҳонбинӣ (2) бо назардошти категорияи манфиат (3) дар бар мегирад.

ДАВЛАТ ВА МАСЪАЛАҲОИ ҶАҲОНБИНӢ

Ба таъсиси давлат вақте зарурат пайдо мешавад, ки ниёзҳои ҷомеа барои низоми муайяни идоракунӣ ба хотири таъмини амният, рушди пойдори иқтисодӣ ва иҷтимоӣ ба тарзи муташаккил ва моҳиятан аломатҳои устувори қонунмандӣ мегиранд. Вазифаи асосии давлат таъмин намудани зиндагии осоиштаи ҷомеа дар асоси дифферентсиатсия, тақсимоти салоҳият, таъини меъёрҳои ҳуқуқ ва вазифаҳо мебошад. Истилоҳоти давлат ва истиқлол ҳамчун зуҳуроти сиёсӣ тавъам ва аз ҳам ҷудонопазир мебошанд. Худи «давлат» мафҳуми воқеӣ, объективӣ ва илмӣ аст. Дар фазо ва вақт ба сифати организми зинда ҳузур мекунад. Хосияти яклухтӣ, мухторӣ ва озодманишӣ дорад. Аммо чунин тарзи мавҷудият, ҳамзамон, аз чанд омили ҳаётан муҳим вобаста аст. Бо инкор кардан, зери шубҳа гузоштан, рахна ворид намудан ба яке аз онҳо система,

Ин суханони мухтасари бар ҳақиқати аҳвол устуворро профессор С. Ятимов бо чунин иловае тафсил додааст: **«Таърихи мубориза ва низоъҳо аст, ки ҳамчун шакли сиёсат ҳамсафари ҳаёти одамон мебошад.»** Профессор дар идома ин шарҳи ба воқеият созгору дурустро чунин маънидод ва заминаи аҳволро муайян намудааст: **«Сабаби аслии чунин вазъи тезутунди мутаассифона, устувор ва поянда дар давоми асрҳо он аст, ки мардуми олам ба ҳам, асосан, ба як забон гап мезананд. Онро забони манфиат мегӯянд. Маҳз аз руйи ҳамин «забон» одамон ба гурӯҳҳо, ҳизбҳо, синфҳо, ҳукуматҳо, давлатҳо, охиран созмонҳо, блокҳо ва гурӯҳи давлатҳо ҷудо мешаванд.»**

Ин ҳама *гурӯҳҳо, ҳизбҳо, синфҳо, ҳукуматҳо, давлатҳо, созмонҳо, блокҳо ва гурӯҳи давлатҳоро* аз рӯйи ҳадафу мақсаду маромҳои пеши худ гузоштаашон, сатҳу моҳияти воқеии амалиёташон шартану моҳиятан ба ду гурӯҳ, балки қутб ҷудо кардан мумкин аст: тараққихоҳу пешрав, иртиҷоиву пасрав.

Бояд донист, ки ҳар кадоми ин гурӯҳҳо чӣ ҳадафе доранд, бо чӣ талошу манфиатҷӯйиҳо дар пиндору гуфтору кирдори худ асос пеш мегузоранд. Возеҳ аст, гурӯҳи якум, ки онҳо моҳиятан созандагону ободгаронанд, ҳадафу манфиати худро дар таҳти дил ба ҳадафу манфиати мардумон, ки зиндагии хушбахтонаву осуда аст, қариб мусовӣ медонанд, балки гоҳе зиндагии хушу осоиши пайвандону мардумонро бар сатҳи зиндагии шахсии худ тарҷеҳ дода, охириро авлотар медонанд.

Ин аст, ки мардумон ба онҳо бовар доранд, бо чашми умед менигаранд, ривоҷи корҳои хайри онҳоро металабанд, хайрхоҳанд. Чӣ ҷойи барои устувории ин даъво арқому далелу мисолҳо овардан, ки мардум худ аз корҳои хайри онҳо ҳамарӯза воқифанд. Аммо гурӯҳи дуюм-чӣ? Онҳо дар ҳама пиндору гуфтору кирдори худ моҳиятан тахрибкоранд. Ҳама аъмоли ошкору пасипардагии онҳо байти машҳури лисонулғайб Хоҷа Ҳофизи Шерозиро ба ёд меорад:

Воизон, к-ин ҷилва дар меҳробу минбар мекунанд,
Чун ба хилват меравaнд, в-он кори дигар мекунанд.

«Он кори дигар»-и мубаллиғони «хушбаён»-у фиребосухан кадом аст? Албатта, чунонки бисёр муҳаққиқон ба исбот расондаанд ва бештари мардум нағз медонанду огоҳанд, ҳадафи асосии онҳо расидан ба қудрати сиёсӣ ва ба ин васила, ба бардоштҳои лаззатҳои сустбунёди бар содадилӣ, зудбоварӣ, гумроҳӣ, ҳатто, озору ранҷи дигарон бунёдёфта расидан асту бас. Яъне, кор ба дараҷае расидааст, ки ҳатто баъзе ҷавонони чаласаводи камдониш дар саҳифаҳои интернетӣ дар бораи давлатдориву додгустарӣ ва ғайра эродҳо мегиранд ва «маслиҳат»-ҳои «тозаю ноб» медиҳанд. Чунин аҳвол табъи дилу хоҳишҳои сириштии хоҷагону «мураббиён»-и онҳост, ки худ оромиву осоиш ва рукнҳои муросову дӯстиву ғамхорӣ ба мардумро ҳеч ба эътибор намегиранд, кору гапашон орӣ аз ин маъниҳост, яъне дар қолиби сухани «ошноӣ»-ву «ғамхорӣ» таҳтулмаънии бегонаро иброз медоранд. Дар ин маврид байти дигари Хоҷа Ҳофиз, ки гӯйӣ маҳз барои насиҳати чунин ҷавонони гумроҳу ҷоҳил гуфта бошад, ба хотир мерасад:

Румузи маслиҳати мулк хусравон донанд,
Гадои гӯшанишинӣ ту, Ҳофизо, махурӯш.

Яъне, суду зиён, беҳбудиву ноҷӯриҳо, фоидаю манфиатҳои мулкро абармардони сиёсату давлатдорӣ медонанд ва ҳоҷат ба маслиҳат ва машварату «таълим»-и ҳар ҳангомаҷӯ нест. Аммо моҳиятан бисёр баҳсу моҷароҳои калон аз ҳамин гапи кӯчагӣ оғоз мегардад. Шояд ин гурӯҳ ҷавонон мехоҳанд, ки бо ин эродгирӣ, машваратдиҳӣ, «ба роҳи рост равона кардани мардум» худро аз гуноҳҳои собиқу имрӯза пок намуда ё ба дафтари аъмоли худ савоби дигар изофа созанд? Оё онҳо намедонанд, ки дахолати ноҷӯр ба корҳои дигарон низ аз ҷумлаи гуноҳҳои бузург аст? Дар ин маврид дил мехоҳад, ки панди дигари Хоҷа Ҳофизро ба чунин ҷавонони ботилбовару содасиришт ёдрас намояд:

Айби риндон макун, эй зоҳиди покизасиришт,
Ки гуноҳи дигарон бар ту нахоҳанд навишт!

Яъне, ба шахси озодфикру хайрандешу хайрхоҳ эрод магир, ки ӯ аздусар ба роҳи худ рост асту ба шунидани «нукта»-ҳои сустбунёди ту намегаравaду аз дониставу кардаи худ намемонад. Агар гуноҳе ба гардан дорад, гуноҳи ӯст, хотирҷамъ бош, ки гуноҳи ӯро «бар ту нахоҳанд навишт»...

Аз рисолаи профессор С. Ятимов хулосаҳои дигар низ баровардан мумкин аст. Мо хулосаи худро бо суханҳои Пешвои миллат, фармудаи ҳидоятгаронаи ӯ ҷамъбаст мекунем: «Мо бояд иттиҳоду ҳамбастагӣ, сулҳу суботи ҷомеа ва ваҳдати миллиамонро, ки ҷавшани мо дар муқобили хатарҳои замони муосир мебошад, чун гавҳараки чашм ҳифз кунем, зеро қудрати мо дар иттиҳоду сарҷамъӣ, ватандӯстӣ ва заҳмати содиқонаи мо ба хотири ободии Ватан ва рушди давлатамон аст.»

Бовар дорам, ки кулли мардум, халқи некуманишу хирадпешаи тоҷик, ки ҷабри таъриху сарнавиштро бисёр дидааст, таҳти сарварӣ ва роҳнамоии Пешвои ҷоннисору халқпарварамон имрӯз бо тамоми муҳаббату садоқат ба хоки муқаддаси худ, бо тамоми он хиради зотие, ки доранд, ин дастоварди беназири таърихии худ-Истиқлолияти давлатиро на танҳо пуштибонӣ мекунанд, балки ҷоннисорона онро таҳким мебахшанд ва дар ин ҷода неру, раҳнамо ва кафили онҳо Ваҳдати миллии халқамон хоҳад буд.

Тамоми маросиму суннатҳову расму ойинҳои мардуми мамлакатамон худ намунаи ягонагӣ ва ҳосили ваҳдати миллист.

Камол Насрулло

ЗАБОНОМӮЗӢ – ШАРТИ МУҲИММИ ПЕШРАФТ

Шарофиддин **АСОМИДДИНЗОДА** – сардори раёсати таҳсилоти миёнаи умумии Вазорати маориф ва илм

Чанд сухан роҷеъ ба иҷрои «Барномаи давлатии такмили таълим ва омӯзиши забонҳои русӣ ва англисӣ дар Ҷумҳурии Тоҷикистон барои давраи то соли 2030» (қарори Ҳукумати Ҷумҳурии Тоҷикистон» (30.08.2019, №438)

«Барномаи давлатии такмили таълим ва омӯзиши забонҳои русӣ ва англисӣ дар Ҷумҳурии Тоҷикистон барои давраи то соли 2030», ки бо қарори Ҳукумати Ҷумҳурии Тоҷикистон аз 30.08.2019, №438 тасдиқ шудааст, муҳимтарин ҷиҳатҳои такмили омӯзиши забонҳои русӣ ва англисиро дар марҳилаи кунунии инкишофи тамаддуни ҷаҳонӣ фаро гирифта, ҳадаф, вазифа ва маҷрои амалигардонии онро дар ҷараёни таълим, кафолатҳои давлатию иҷтимоии омӯзандагон ва кормандони муассисоти таълимӣ ва дигар муассисоти соҳаи маориф, таъминоти тахассусӣ, илмӣ, моддӣ-техникӣ ва молиявии Барнома, ҳамкориҳои байналмилалӣ муайян мекунад. Ҳадафҳои асосии барномаи мазкур дар нақшаи тадбирҳои пешбинишудаи он иборат аз 35 банд бо фармоиши вазири маориф ва илм аз 21.07.2022, №1030 тасдиқ ва ба тамоми воҳидҳои дахлдори дастгоҳи марказии вазорат ва муассисаҳои тобеи он дастрас карда шудааст.

Барномаи мазкур омода намудани омӯзгорони забонҳои русӣ ва англисӣ дар муассисаҳои таҳсилоти миёнаи касбии Ҷумҳурии Тоҷикистон, дурнамои омода намудани омӯзгорони забонҳои русӣ ва англисӣ дар муассисаҳои таҳсилоти олии касбии Ҷумҳурии Тоҷикистон, дурнамои омода намудани мутахассисони соҳаи тарҷумонӣ аз забонҳои русӣ ва англисӣ дар муассисаҳои таҳсилоти олии касбии Ҷумҳурии Тоҷикистон, омода кардани мутахассисони баландихтисоси забонҳои русӣ ва англисӣ дар муассисаҳои таҳсилоти олии касбии Ҷумҳурии Тоҷикистон, омода намудани мутахассисони баландпояи илмӣ дар соҳаи забоншиносии муосир бо назардошти дифои рисолаҳои диссертатсионии онҳо дар марказҳои илмии хориҷи кишвар, нақшаи нашри луғат ва муҳоварахо то соли 2030, таҳия ва нашри дастурҳои таълимӣ (роҳнамои омӯзгор) барои китобҳои дарсӣ аз забонҳои русӣ ва англисӣ, нақшаи таҳия ва нашри барномаҳои таълимӣ, китобҳои дарсӣ, дастурҳои таълимӣ, маводи дидактикӣ ва ғайра барои мутахассисони таҳсилоти томактабӣ, миёнаи умумӣ, ибтидоӣ, миёна ва олии касбӣ ва докторантура аз рӯи ихтисос ва нақшаи таҳия ва нашри маводи таълимӣ ва методии Нақшаи чорабиниҳои амалишавии Барномаро дар бар мегирад.

Тибқи банди аввал ҳамасола (дар солҳои 2021-2023) ҳамагӣ 312-нафарӣ тайёр кардани омӯзгорони ихтисосҳои забонҳои русӣ ва англисӣ дар муассисаҳои таҳсилоти миёнаи касбӣ пешбинӣ шуда шуда буд. Хушбахтона, ин талабот ҳар сол барзиёд иҷро шуда, омӯзгорон бо ихтисосҳои забонҳои русӣ ва англисӣ тибқи роҳхат ба муассисаҳои таълимӣ ба кор сафарбар шуданд. Яъне, дар маҷмуъ, дар 3 сол бояд 936-нафарӣ мутахассис аз ҷониби 13 муассисаҳои таҳсилоти миёнаи касбӣ тайёр карда мешуд. Аммо дар муддати 3 сол муассисаҳои таҳсилоти касбиро 1062 нафар донишҷӯ аз рӯйи ихтисоси забони русӣ (113,5%) ва 1140 нафар (121,8%) аз рӯйи ихтисоси забони англисӣ хатм намуданд. Ҳамин гуна дар

муассисаҳои таҳсилоти олии касбӣ низ омода кардани мутахассисон аз рӯйи ин ихтисосҳо ба нақша гирифта шуда буд. Яъне, дар давоми се соли зикршуда омода кардани 6885 нафар омӯзгори забонҳои русӣ ва англисӣ ба нақша гирифта шуда, 7112 нафар муассисаҳои таҳсилоти олии касбии Ҷумҳуриро хатм намуданд, ки 103,3%-ро ташкил медиҳад.

Бояд қайд намуд, ки тибқи талаботи омода намудани 1248 нафар мутахассиси соҳаи тарҷумонӣ аз забонҳои русӣ ва англисӣ ба нақша гирифта шудааст. То имрӯз 816 нафар мутахассиси соҳаи тарҷумонӣ аз забонҳои русӣ омода шудааст, ки 65,4% нақшаро дар бар мегирад. Ба ҳамагон маълум аст, ки солҳои охир иҷрои нақшаҳои қабули довталабон ба муассисаҳои таҳсилоти олии касбии кишвар дар сатҳи зарурӣ иҷро нагашта, ҳудуди 70-80% таъмин мегардад, ки ин яке аз омилҳои иҷро нагардидани нақшаи пешбинишуда дар омодасозии мутахассисони соҳаи тарҷумонӣ аз забонҳои русӣ ва англисӣ дар муассисаҳои таълимии зикршуда мебошад. Дар мавриди иҷро нашудани нақшаи омоданамудани мутахассисони соҳаи тарҷумонӣ аз забонҳои русӣ ва англисӣ дар ихтисоси забони русӣ дар мисоли Донишгоҳи давлатии омӯзгории Тоҷикистон ба номи Садриддин Айнӣ бояд қайд намоем, ки шуруъ аз соли таҳсили 2023-2024 қабул ба ихтисоси забони муосири рус (тарҷума) бо теъдоди 25 нафар дар шуъбаи рӯзона ба роҳ монда шудааст (дар даври 3-юми бақайдгирии Маркази милли тестӣ) ва дар солҳои оянда иҷрои нақшаи омоданамудани мутахассисон дар ин самт таъмин хоҳад шуд. Дар назди факултети забони англисӣ ва забонҳои Шарқи Донишгоҳи давлатии омӯзгории Тоҷикистон ба номи С.Айнӣ ихтисоси «Забонҳои муосири хориҷӣ (тарҷума, англисӣ)» амал менамояд, ки соли 2022 онро 15 нафар ва соли 2023 22 нафар хатм намуд. Тарҷумони забони русӣ ҳамчун ихтисоси алоҳида дар факултети забон ва адабиёти рус вуҷуд надорад, аммо таъсиси ихтисоси мазкур ба нақша гирифта шудааст. Тибқи иттилои раёсати донишгоҳ, омода намудани мутахассисони соҳаи тарҷумонӣ дар ихтисоси забони русӣ ҳамагӣ 24 ҷой тибқи иҷозатнома оид ба пешбурди фаъолияти таълимӣ пешбинӣ шудааст, ки имсол 6 нафар онро хатм хоҳанд кард. Дар ихтисоси забонҳои муосири хориҷӣ (тарҷума, забони англисӣ) тибқи иҷозатнома 72 ҷой пешбинӣ шуда, соли 2023 74 нафар онро хатм кард. Мутахассисони соҳаи тарҷумонӣ аз забонҳои русӣ ва англисӣ дар муассисаҳои таҳсилоти олии касбии Ҷумҳурии Тоҷикистон аз ҳисоби худи муассисаҳо омода карда шудаанд. Дар асоси соли 2021 бояд дар 8 муассисаи таҳсилоти олии касбӣ 44 номзад ва 7 доктори илм, соли 2022 35 номзад ва 11 доктори илм, соли 2023 40 номзад ва 9 доктори илм, дар маҷмуъ, 145 номзад ва доктори илм, аз ҷумла, 118 номзади илм ва 27 доктори илм омода карда мешуд.

Дар ин муддат дар муассисаҳои таҳсилоти олии касбӣ 80 номзад ва 7 доктори илм омода карда шудааст, ки 60%-и нақшаро дар бар мегирад. Тибқи талаботи барнома омода намудани мутахассисони баландпояи илмӣ дар соҳаи забоншиносии муосир бо дарназардошти дифои рисолаҳои диссертатсионии онҳо дар марказҳои илмии хориҷи кишвар дар ин давра ба нақша гирифта шудааст. Дар ин муддат дар марказҳои илмии хориҷи кишвар 17 номзади илм омода карда шудааст, ки 70,8%-и нақшаро ташкил медиҳад. Нақшаи нашри луғат ва муҳоваҳо низ тибқи барнома ба назар гирифта шудааст. Дар ин робита бояд то соли 2030 15 номгӯйи луғат ва муҳовараҳо ба теъдоди 15 ҳазор нусха, ҳамасола 1500-нусхагӣ ва дар давоми 3 сол 4500 нусха нашр карда шавад. Боиси зикр аст, ки то имрӯз 15 номгӯй ба миқдори 10 ҳазору 362 нусха чоп гардидааст. Дар замина таҳия ва нашри дастурҳои таълимӣ (роҳнамои омӯзгор) барои китобҳои дарсӣ аз забонҳои русӣ ва англисӣ ҳам ба нақша ворид шудааст. Тибқи ин талаботи барнома бояд то имрӯз 24000 нусха дастури таълимӣ (роҳнамои омӯзгор) барои китобҳои дарсӣ аз забонҳои русӣ ва англисӣ таҳия ва нашр мегардид. То ин дам 39524 нусха мавод таҳия ва нашр гардидааст, ки 164,7% -и нақшаро ташкил медиҳад. Аз ҷумла, дастурҳои таълимӣ (роҳнамои омӯзгор) 800 нусха аз забони русӣ, 600 нусха аз забони англисӣ барои муассисаҳои таҳсилоти умумӣ, 9530 нусха аз забони русӣ, 2910 нусха аз забони англисӣ барои муассисаҳои таҳсилоти миёнаи касбӣ, 8672 нусха аз забони русӣ, 8141 нусха аз забони англисӣ барои муассисаҳои таҳсилоти олии касбии ҷумҳурӣ, 3021 нусха бо забони русӣ ва 5850 нусха дастурҳои таълимӣ (роҳнамои омӯзгор) барои докторантура аз рӯи ихтисос нашр гардидааст.

Ҳамзамон, тибқи талаботи барнома то имрӯз бояд 25 ҳазору 500 нусха барномаи таълимӣ, китоби дарсӣ, дастури таълимӣ, маводи дидактикӣ ва ғайра барои мутахассисони муассисаҳои таҳсилоти томактабӣ, миёнаи умумӣ, ибтидоӣ, миёна, олии касбӣ ва докторантура омода карда мешуд. Боиси зикр аст, ки то ин давра 504 ҳазору 450 нусха бо маблағи 11 млн. 58 ҳазору 200 сомонӣ нашр карда шудааст. Илова бар ин, барои муассисаҳои таҳсилоти олии касбии ҷумҳурӣ 3000 нусха китоби дарсӣ аз забони англисӣ

барои зинаи докторантура аз рӯи ихтисос таҳия ва нашр гардидааст. Дар солҳои 2021-2023 бояд 20 ҳазору 100 нусха маводи таълимӣ ва методӣ ба маблағи 422 ҳазору 100 сомонӣ таҳия ва нашр мегардид. То ин давра 29 ҳазору 930 нусха (148,9%) ба маблағи 592 ҳазору 520 сомонӣ (140,3%) маводи таълимӣ ва методӣ таҳия ва нашр гардид, ки дар маҷмуъ ба 144,6%-и нақша баробар аст.

Роҷеъ ба маблағгузорӣ бояд тазаккур дод, ки дар соли 2021 барои «Барномаи давлатии такмили таълим ва омӯзиши забонҳои русӣ ва англисӣ дар Ҷумҳурии Тоҷикистон барои давраи то соли 2030» умуман, маблағ ҷудо нагардида, дар соли 2022 5 654 000 (панҷ миллиону шашсаду панҷову чор ҳазор) сомонӣ ва соли 2023 7 554 000 (ҳафт миллиону панҷсаду панҷову чор ҳазор) сомонӣ ҷудо шудааст. Бояд қайд намуд, ки иҷрои «Барномаи давлатии такмили таълим ва омӯзиши забонҳои русӣ ва англисӣ дар Ҷумҳурии Тоҷикистон барои давраи то соли 2030» дар маҷмуъ, 79,2%-ро ташкил медиҳад. Сабабҳои асосии ба таври зарурӣ иҷро нашудани барнома маблағгузорӣ нагардидани он, бе назардошти вазъи иқтисодӣ таҳия гардидани барнома ва ба эътибор нагирифтани омори воқеӣ ба ҳисоб меравад.

Ба ин тариқа, Вазорати маориф ва илми Ҷумҳурии Тоҷикистон ҳамеша пайгири иҷрои саривақтии бандҳои барномаи зикршуда буда, тасмим гирифтааст, ки ҷиҳати амалишавии барномаи мазкур тадбирҳои зеринро роҳандозӣ намояд:

- ба роҳ мондани ҳамкории Донишкадаи ҷумҳуриявии такмили ихтисос ва бозомӯзии кормандони соҳаи маориф бо Маркази илм ва фарҳанги Россия ҷиҳати гузарондани курсҳои кӯтоҳмуддати такмили ихтисос;
- ташкил намудани мизҳои мудаввар бо муаллифони китобҳои дарсии забони русӣ дар муассисаҳои таҳсилоти умумии ҷумҳурӣ.

ТАЪТИЛИ ТОБИСТОНА

РАШТ: ИСТИРОҲАТИ 150 ХОНАНДА ДАР СЕ ДАВР

Дар дараи Камароби ноҳияи Рашт лагери истироҳатӣ барои мактаббачагон ба фаъолият оғоз намуд. Дар лагери мазкур 150 хонанда дар се давр ба истироҳат фаро гирифта мешавад, хабар медиҳад АМИТ «Ховар» бо истинод ба Мақомоти иҷроияи ҳокимияти давлатии ноҳияи Рашт.

Дар маросими кушодашавии истироҳатгоҳ Раиси ноҳияи Рашт Зарина Идизода гуфт, ки Ҳукумати Ҷумҳурии Тоҷикистон бахри бофароғат гузаштани таътили тобистонаи хонандагон тадбирҳои муассир андешида, ташкили лагерҳои мактаббачагон дар мавзеъҳои хушбоду ҳавои ҷумҳурӣ бо тамоми шароити муосир таъмин, аз ҷумлаи онҳо мебошад.

«Шумо дар ин ҷо таътили тобистонаро бофароғат гузаронида, бо неруи тоза ба соли нави хониш омодагӣ дида, ҷавобан ба ғамхориҳои давлату Ҳукумати мамлакат дар мактаб бояд бо дониши хубу аъло таҳсил намоед. Тавре Президенти мамлакат муҳтарам Эмомалӣ Раҳмон таъкид менамоянд, насли наврас бояд барои аз худ намудани дониш ва касбу ҳунар аз тамоми имкониятҳои мавҷудаи таҳсил истифода барад. Фардои дурахшони Тоҷикистон аз хубу аъло хондани шумо дар мактабу донишгоҳу донишкадаҳо ва дар оянда мутахассисони баландихтисос шуданатон вобастагӣ дорад»,- афзуд Зарина Идизода.

Дар истироҳатгоҳ утоқҳои хоб, бунгоҳи тиббӣ, ошхона, китобхона, майдончаҳои варзишӣ, ҳавзи шиноварӣ ба талаботи имрӯз мутобиқ гардонида шуда, бахри босамар гузаштани вақти хонандагон баргузории ҳар гуна бозиҳои шавқовари зеҳнию варзишӣ ва ташкил намудани барномаҳои фарҳангӣ – фароғатӣ ба нақша гирифта шудааст.

Ёдовар мешавем, ки бо мақсади таъмини ҳаёти осоиштаи кӯдакон ва риояи ҳуқуқу озодиҳои онҳо, дар руҳияи меҳру муҳаббат ба Ватан ва ҳамчун насли солиму созанда тарбия намудани онҳо ҳамасола аз ҷониби Ҳукумати Ҷумҳурии Тоҷикистон дар бораи ташкили истироҳати кӯдакон ва наврасон қарори дахлдор ба тавсиб мерасад.

Хотиррасон мешавем, ки 27 феврали соли равон Қарори Ҳукумати Ҷумҳурии Тоҷикистон «Дар бораи истироҳати тобистонаи кӯдакон ва наврасон дар соли 2024» ба тавсиб расид, ки дар асоси он дар мамлакат барои хонандагон истироҳатгоҳҳои мавсимии беруназшаҳрӣ, варзишӣ-солимгардонӣ ва наздимактабӣ ташкил гардидааст.

Рухсораи НУР,
АМИТ «Ховар»

ТАҶАССУМИ СИМОИ ПАДАРУ МОДАР ДАР АДАБИЁТ

Саидаи ФАЗЛ – Аълочии фарҳанги Ҷумҳурии Тоҷикистон

Адабиёт оинаи зиндагист. Дар он тасвири инсон мақоми алоҳида дошта, мураккабтар, аммо ҷолиб сурат мегирад. Ва албатта, вобаста ба ҳунари нигорандагии ҳар адиб. Диққати моро тасвири симои падару модар дар баъзе асарҳои устодони наср Садриддин Айнӣ, Сотим Улуғзода ва Урун Кӯҳзод ҷалб кард.

Тасвири ин ду симо аз ҷониби устод Айнӣ, бемуҳобо, мактаби омӯзиши дигар адибон аст. Устод дар тасвири зиндагии мавҷудоти зиндаву ғайризинда маҳорати олӣ дорад, аммо ин маврид мо ба тасвири симои падару модар дар эҷодиёти нависанда аҳамият медиҳем. Устод барои тасвири дақиқи симои падару модар аз овардани нақлу қиссаҳои ҷолиб ва омӯзанда кор бурдааст. Чунончи, дар як боби «Ёддоштҳо» бо номи «Падарам» ҳикояте дорад. Дар идомаи тасвири симои падар хӯву хислатҳои модар ҳам қадре кушода шудаанд. Масалан, вақти суҳбати умумӣ дар маърака занон қозиёнро маҳкум мекунанд. Аммо модари Айнӣ бо шунидани қиссаҳо ба қозӣ Абдулвоҳид бартарӣ медиҳад, зеро ба гуфти модар, ин қозӣ одил ва ободкор будааст. Шунидани ин ҳарф аз забони модар барои Айнӣ тарбия буд. Ӯ дарк намуд, ки одам дар кадом вазифае бошад, бояд адолатро риоя ва баҳри ободкорӣ талош намояд.

Имрӯзҳо баҳсу мунозираҳои беасос тариқи шабакаҳои иҷтимоӣ хеле зиёд ба назар мерасанд. Айнӣ иқрор мешавад, ки падараш марди асабӣ ва ҷанҷолӣ буд, аммо ҳамеша барои ҳақ садо баланд мекард. Дар баҳсу мунозираҳо ҳамеша ғолиб меомад ва Айнӣ аз ин ифтихор мекард. Чунончи: «Ӯ «масъалаҳои нӯгирӯмолӣ» – масъалаҳоеро, ки баъзе касон барои ғолиб омадан дар мунозира ёд гирифта мемонданд, чистонҳо, муаммоҳо ва ҳисоби абҷад барин чизҳо ё маънии баъзе шеърҳоро, ки фаҳмидани онҳо ба донистани ягон воқеа раб дорад, медонист, муллоҳои расмии деҳот бошанд, ин гуна чизҳоро намедонистанд, баъзеи онҳо, ҳатто, саводи алифбоӣ ҳам надоштанд. Ана бо ин гуна масъалаҳо ӯ муллоҳои деҳотро мағлуб мекард ва «нодон» гуфта, дар пеши рӯяшон таҳқир менамуд.»

Аз ин амали падар Айнӣ фаҳмид, ки шахс бояд сермутолиа бошад, ҳар иддаое, ки дорад, онро асоснок гардонад ва донистагияшро чун силоҳ дар баҳсу мунозираҳо ба кор барад. Вай медид, ки падараш барои исбот кардани даъвояш ва нишон додани ҳақиқат ба шаҳр рафта, аз он ҷо ривоят мееёфт. Ин тарбия буд, ҳам дар мавриди адолатпарварӣ ва ҳам дар мавриди ҳақпарастӣ. Аз тарафи дигар, ин омил одоби баҳсро ба хонанда нишон медиҳад. Тавассути тасвири симои падар Айнӣ мефаҳмонад, ки баҳс бояд оқилона сурат гирад, на он тавр ки имрӯзҳо мебинем: пур аз таҳқиру бадгӯӣ.

Баъзан сару садоҳо зиёд баланд мешаванд, ки падарон дар тарбияи фарзандон бетарафӣ зоҳир мекунанд. Рӯ овардани ҷавонон ба бадахлоқӣ ва гумроҳӣ аксаран натиҷаи чунин бепарвоист. Аммо падари Айнӣ, ки ба қавли худаш, «асабии гузаро» буд, ӯро сахт на зада ва на ҷанг кардааст. Ӯ дар тарбияи фарзанд хеле ҷиддӣ буд, аммо золим набуд. Баъди ду маротиба дурӯғ гуфта, зарари ҷисмонӣ дидаву шармсор шудан, падар ӯро чунин танбеҳ медиҳад: «Ҳеч гоҳ дурӯғ нагӯй, ҳам шарманда мешавӣ, ҳам бадном.»

Дар он замон ба шаҳр рафтану дар мадраса таҳсил намудан ҷуръати зиёдро талаб мекард. Чун падари Айнӣ бо вуҷуди деҳқон буданаш босавод буд, писаронашро ҳамеша ба хондан талқин мекард. Тамоми мушкилиҳоро бартараф карда, мехост, писаронаш таҳсилдида шаванд. Ба ҳамин хотир дар хурдияш Айниро ба Бухоро мебарад, то ба мадраса ва истиқомат дар он шинос шавад. Як одату амали муҳиме, ки Айнӣ аз падараш мерос гирифтааст, таҳаммулпазирӣ ва ё ба қавли худи ӯ, «сахтибардор будан дар пасту баланди рӯзгор аст». Маҳз ҳамин хислат ба ӯ имкон дод, ки аз даҳшати вабо ва шиканҷаи 75 чӯб бираҳад. Ин хислат бо заҳматдӯстӣ обутоб ёфт ва ӯро қавиирода кард. Айнӣ аз волидон ҷиддият, рост гуфтан, баинсоф будан, ҳалолкорӣ, сарфакорӣ ё ба қадри заҳмат расиданро омӯхт. Амали падар дар ҳар маврид барои ӯ мактаби ахлоқ буд. Айнӣ бо далелҳо исбот мекард, ки қиблагоҳаш марди ботақво, вале зидди хурофот буд.

Худхоҳӣ ва худнамоӣ аз ҷумлаи хислатҳои бади инсониянд. Сайид Акбар, ки аз хешовандони падараш буд, ин хислатҳоро дар худ дошт. Вақте ки Айнӣ аз калонгарии ӯ мегӯяд, падараш чунин ҷавоб медиҳад: «Гирди номи падар чӣ мегардӣ? Падари хеш шав, агар мардӣ! – гуфтаанд. Аммо ин сухани пурҳикматро бисёр одамҳо ба назар намегиранд. Аз болои насаб фахр кардан кори аҳмақон аст.»

Дар «Ёддоштҳо» нависанда симои аъзои гуногуни оилаҳои мухталифро зиёд инъикос кардааст. Хонандаро мебояд аз чунин тасвирҳо хулосаи ҳаётӣ бардорад. Масалан, аз тасвири симои падари Айнӣ ҷасорат, устуворӣ, ҷавонмардӣ, хирадамандӣ, илмомӯзӣ, ҳунармандӣ, ҳақгӯӣ, сарфакорӣ ва расидан ба қадри вақтро метавон омӯхт.

Адиби дигаре, ки махсус ба тасвири симои падару модар таваҷҷуҳ кардааст, Сотим Улуғзода мебошад. Дар ҳикояти «Халқи худро шинос» («Субҳи ҷавонии мо») ин адиб ҳам ба падару модараш бобҳои алоҳида бахшидааст. Нависанда ҳангоми тасвири симои падар асосан паҳлавонии ӯро мавриди таваҷҷуҳ қарор додааст. Миёни паҳлавонон пушт ба замин нахӯрдан ифтихори бузургест. Улуғзода ана ҳамин сифати падарро бештар ситоиш мекунад. Падараш ҳар дафъаи бо ба ёд овардани қиссаҳои паҳлавонияш ҳатман мегуфт: «Пушти падаратон ба замин расидагӣ не!»

Аммо модар, баръакс, як зани меҳрубону раҳмдил ва заҳматкашест. Адиб бо овардани қиссаи Нисохони ашӯлачӣ пуртоқатии модарашро зимни фишори падар бо дард менигорад. Модари ӯ то ҷое тимсоли занони беҳуқуқи онзамона, бечора ва мутеъ аст. Зане, ки тамоми азобро ба зимма гирифта, иззати меҳмонро ба ҷо меоварад. Вақте шавҳар барои сурудхонии меҳмон норозигӣ мекунад, ӯ зорикунон мегӯяд: «Бо ман ҳар чи хоҳед, кунед, аммо ҳозир не, баъд! Монед, меҳмонҳо бе хархаша баромада раванд, баъд аз он кушед ҳам, майлаш...»

Ӯрун Кӯҳзод аз нависандагони хушкаломи диёр аст. Дар ҳикояи «Очаи бачаҳо» тамоми ҷузъиёти зиндагии як зани деҳотӣ аз субҳи барвақт то хуфтан басо воқеӣ, табиӣ ва зинда тасвир ёфтааст. Ҳикояро хонда, беихтиёр симои модарони деҳот пеши рӯ меояд. Мутмаинам, ҳар касе модари «хонашин» дошт, баъди мутолиаи ин ҳикоя модари худро ёд меорад.

«Дар ин ҳавлӣ ҳар сабоҳ, аз ҳама пеш вай ва радио бедор мешаванд. Ва ҳар шаб аз ҳама қафо ваю радио хоб мераванд.» Чунин сар мешавад ҳикоя. Ана баъд, ҳар амалу ҳаракати модар ба риштаи тасвир кашида мешавад. Ба ин васила нависанда заҳматҳои беҳисоби зан-модар, муҳаббат, оиладорӣ, сабурӣ, ҳама махсусияти ӯро нишон медиҳад. Вақти бо пуштора ҳезум кашонданаш раиси колхоз мошинашро нигоҳ дошта, сабаби бо хар ҳезум накашонаданашро мепурсад. Зан бо хар кашондани ҳезумро кори мардон медонад.

«Хай, мардакат кашонад, – мегӯяд раис.

Вай ҳезум кашонад, шумо аз зиёфат ба зиёфат гардед, кори кори колхоза кӣ мекунад?»

Бубинед, чӣ қадар дар хона заҳмат мекашад ва боз чӣ қадар ғами давлатро мехӯрад.»

Дардовар аст, ки чунин занон лаҳзаи дамгирӣ надоранд. Бубинед, лаҳзаи дамгирии онҳо чӣ гуна аст: «Онҳо (модару кӯдак) дар айвон шол партофта, дастархон кушоданд. Ба қандчой нон тар карда хӯрданд. Лаҳзаҳои фароғати ӯ буданд ин дақиқаҳои чою нон хӯрдан.»

Бале, ин буд фароғати зани деҳот. Ҳикоя чунин анҷом меёбад: «Рӯзи очаи бачаҳо, як рӯзи очаи бачаҳои деҳоти тоҷик, ба монанди ҳамаи рӯзҳои умраш, ҳамин хел гузашт ва ӯ,

бехабар аз он ки дар рӯйхати ҳукумат қатори бекорон медароyaд, сар ба болин монду хобаш бурд.»

Ёдовар мешавем, ки ин ҳикоя таҷассуми рӯзгори сӣ сол пеши зани деҳот мебошад. Шукр, ки имрӯз занҳои мо бо меҳнати аҳлона зиндагияшонро пеш мебаранд. Шукр, ки занмодар имрӯз табли осоиштагӣ мезанад. Шукр, ки имрӯз бисёр воситаҳои ёрирасони техникӣ «дастёр»-и ӯ шудаанд. Ба қавли устод Турсунзода, имрӯз мо мегӯем:

Хуб шуд, ки зан ба давлат ёр шуд,
Мамлакат аз дасти зан гулзор шуд.

Имрӯз бо шарофати ваҳдату истиқлол ва ҳидоятҳои Асосгузори сулҳу ваҳдати миллӣ – Пешвои миллат, Президенти Ҷумҳурии Тоҷикистон, муҳтарам Эмомалӣ Раҳмон мақоми занон боз ҳам болотар рафт, шароити зиндагияшон беҳтар гашт. Имрӯз занони мо лаҳзаҳои хуби дамгирӣ доранд, бо истифода аз имконот ба фароғатгоҳҳо мераванд, дар хонаҳояшон шароити беҳтари зиндагиро соҳиб шудаанд. Вазифа яктост: мисли падарони қавиирода ва модарони бохиради гузаштагонамон фарзандонро дар роҳи рост тарбия кардан. Дар он сурат аз ояндаи фарзандон дилпур шуда метавонем. Ва ҳар падару модар бояд ин таъкиди Сарвари давлатро дар хотир дошта бошад: «Падару модарон бояд як нуктаро ба инобат гиранд, ки фарзандони хуб ва таълиму тарбиятдида давоми умри онҳо мебошанд.» Пас, зарур аст, ки аз давоми умр андеша ва фарзандонро дар роҳи рост тарбия кунем(д).

МАОРИФ: РӮ БА РУШД

2-юми июли соли 2024 дар толори Китобхонаи миллии Тоҷикистон бо ташаббуси Вазорати маориф ва илми Ҷумҳурии Тоҷикистон ҷаласа «Оид ба ҷамъбасти Нақшаи миёнамуҳлат барои солҳои 2021-2023 ва муаррифии Нақшаи миёнамуҳлати стратегияи миллии рушди маорифи Ҷумҳурии Тоҷикистон барои солҳои 2024-2026» баргузор гардид.

Дар он вазири маориф ва илми Ҷумҳурии Тоҷикистон Раҳим Саидзода, муовини якум ва муовинони вазири маориф ва илм, роҳбари намояндагии Хазинаи кӯдакони СММ дар Тоҷикистон (ЮНИСЕФ) Артур Ван Дизен, сафири Иттиҳоди Аврупо дар Ҷумҳурии Тоҷикистон Раймундас Кароблис, намояндагони вазорату идораҳои дахлдор, сардорони раёсату шуъбаҳои дастгоҳи марказии вазорат, роҳбарони муассисаҳои тобеъ, сардорони раёсат ва мудирони шуъбаҳои маорифи шаҳру ноҳияҳои ҷумҳурӣ ва дигар шарикони рушд иштирок намуданд.

Зимни сухани ифтитоҳӣ вазири маориф ва илм қайд намуд, ки тавре Асосгузори сулҳу ваҳдати миллӣ – Пешвои миллат, Президенти Ҷумҳурии Тоҷикистон муҳтарам Эмомалӣ Раҳмон таъкид доштанд, ҳамаи моро зарур аст, ки ба масъалаи таълиму тарбия афзалияти бештар диҳем, сатҳу сифати таълимро дар ҳамаи зинаҳо беҳтар кунем, барои таҳсилоти босифат аз тамоми имконот истифода карда, заминаҳои моддиву техникии муассисаҳои таълимиро таҳким бахшем ва самарабахшии фаъолияти онҳоро таъмин намоем. Гуфта шуд, ки мақсади асосии ин Стратегия бунёди низоми самараноки соҳаи маориф, ки имкониятҳои инклюзивӣ ва баробар, инкишофи қобилият, рушди зеҳнӣ (интеллектуалӣ), шуғли кор кардан ва беҳтар намудани некуҳволии умумии аҳолии Ҷумҳурии Тоҷикистонро таъмин менамояд, маҳсуб мегардад.

Сипас, роҳбари намояндагии Хазинаи кӯдакони СММ дар Тоҷикистон (ЮНИСЕФ) ва сафири Иттиҳоди Аврупо дар Ҷумҳурии Тоҷикистон дар қисмати ифтитоҳӣ суханронӣ намуданд. Дар идома маърузаҳои муовини сардори раёсати таҳсилоти томактабии Вазорати маориф ва илм Қутбиддин Муҳиддинзода оид ба «Ислоҳот дар самти таҳсилоти томактабӣ», сардори раёсати таҳсилоти миёнаи умумии вазорат Шарофиддин Асомиддинзода оид ба «Ислоҳот дар самти таҳсилоти миёнаи умумӣ», сардори раёсати таҳсилоти олии касбии вазорат Ҳикматулло Саидзода оид ба «Ислоҳот дар самти таҳсилоти олии касбӣ», сардори раёсати иқтисод, банақшагирӣ дар соҳаи маориф ва илм Иброҳим Сафарзода доир ба «Идоракунӣ ва назорати маблағгузории соҳаи маориф» ва мушовири миллӣ Қодиров Шодибек оид ба «Муаррифии Нақшаи миёнамуҳлати Стратегияи миллии рушди маорифи Ҷумҳурии Тоҷикистон» шунида шуд.

Маркази матбуоти
Вазорати маориф ва илм

ЗАМИНИ МОДАРИИ МАН – ВАТАН

Шодӣ РАҶАБЗОД –
нависанда

Тақрибан аз авохири солҳои 60-ум ва ибтидои солҳои 70-уми асри XX ба майдони адабиёт, хоса, назми тоҷик як идда шоироне ворид гардиданд, ки шеърашон бӯю таровати тоза, мушоҳидаҳои ҷолибу мушаххас, андешаю нигоҳ ва баёни ҷозиби шоиронаро доро буд. Онҳо ба ҳар мавзуе, ки рӯ меоварданду бо корбурди саноеи мухталифи бадеӣ ба тасвири мафҳумҳои маълум, амсоли Ватан, модар, зебоиҳои табиати диёр, деҳа, родмардони кишвар ва ғайра даст мезаданд, ҳатман кӯшиши сухани нобу тоза гуфтан дар баёну алфозашон ба чашм мерасид.

Шоироне, чун Муъмин Қаноат, Лоиқ Шералӣ, Ғоиб Сафарзода, Бозор Собир, Гулрухсор, Гулназар анъанаю суннати шоирони классики адабиёту форсу тоҷикро огоҳона идома дода, ҳамчун тарбиятдидаи мактаби шоирии устоди барҷастаи назми муосир, Қаҳрамони Тоҷикистон Мирзо Турсунзода ашъори рангину дилангез ва ватандӯстона эҷод мекарданд. Махсусияти шеъри ин шоирон дар он зоҳир мегардид, ки мафҳуму ашёи тасвириро дар сурудаҳояшон на ба гунаи умумию муҷаррад, балки мушаххас ва рангоранг, ки бардошту мушоҳидаи фардии онҳо ба шумор меравад, муҷассам ва ифода мекарданд. Мазмун, мухтассоти шеъри онҳо аз ҷузъиётнигорӣ сарчашма гирифта, ин ҳама ҷузъиёт ба тадриҷ ба офаридани маъниҳои бикру бузург дар сифати мафҳумҳои маълум сабабгор мешавад. Ба вижа, ин гуфта дар тасвири ватан, бузургию шукӯҳи он, манзараву зебоиҳои табиӣ, қаҳрамонони арсаи кор ва монанди инҳо ба таври муассир ва шоиставу дилпазир анҷом ёфтааст. Барои Лоиқ Шералӣ ватан оғоз мешавад аз гаҳвора, аз шири поку аз пистони модар, аз таворае, ки модар онро бо дастони худ сохтааст. Ё дар банди дигари ҳамин шеър («Ватан») ба замонҳои пуразобе ишора мешавад, ки он низ порае аз таърихи ин марзу бум аст:

Ватан сар мешавад з-огарди деҳқон,
Зи «майдаҳо»-ҳои хирманбодгардҳо.
Ватан сар мешавад аз бурдаи нон,
Ки мо хӯрдем аз хони падарҳо.

Шоир ҳамин маъниро, ки иртиботи амиқи мантиқӣ ба сурудаҳои дигараш дорад, дар шеъри «Таманно» боз ҳам мушаххастару воқеӣ баён карда, чеҳраи ватанро дар сангҳову мушти хоки он, роҳҳои пурпечутобу қуллаҳои кӯҳсораш, ситеғу ҳар сахра, водию дараҳо бо нигоҳи шоирона мебинаду эҳсос мекунад:

Шоириро ба ман ту омӯхтӣ,
Дар ҳама печутоби раҳҳоят.
Бо ҳама сабки шоирони қадим,
Бо ҳама шеваҳои шевоят.
... Тоҷикистон!

Мусаллам аст, ки фаҳму дарки вожаи «ватан» фаротар аз бардоштҳои маҳдуд буда, он марҳалаҳои пурошӯби таърихӣ, мубоpизаю талошҳои ватанхоҳони озодипарасти миллати тоҷикро, ки ба хотири ҳар як ваҷаб хоку ҳар қатра оби он сар ба бод додаанду аммо душманро мағлубу саршикаста ба ин қаламрав сар даровардан нагзоштаанд, дар бар мегирад:

Таърих басо дида, ки андар раҳи паймон,
Тоҷик даме пеши аду сар нафикандаст.
Ҷон канда басо, лек,
З-ояндаи имрӯзи худ уммед накандаст.

Дар дарозои таърих фарзандони баруманди миллат, на танҳо бо теғу камон, балки фазилату хирад, ки ҷавҳари ҳастию бақои ин кишварро зебу зинат медоданд, дар ободию пешрафти ватан саъю талош карда, ҳусну таҷаммулашро афзудаанд:

Гӯё ки ҳама шуълаи сӯзони парешон,
Аз қаъри замонҳо
Дар чашми Хирад ҷамъ шуду гашт фурӯзон,
Дар чашми Хирад оташи исёни ҳама халқ,
Ошӯби дили шуълавару хашми хурӯшон,
Ҷамъ омаду гардид чунон машъали тобон,
К-аз партави он чор сӯи тираи таърих,
Равшан шуду чашми дигаре ёфт ҳама халқ.
Бар хеш назар кардаву бишнохт худашро,
Феҳристи ҳама бешу каму неку бадашро.
(«Таърих гувоҳ аст...»)

Лоиқ Шералӣ, чи дар ашъори солҳои Шуравӣ ва чи дар солҳои соҳибистиқлолии кишвар сурудааш, бо ифодаи мазомину ғояҳои баланд бузургию шукӯҳи ватан – Тоҷикистонро талқину ситоиш намуда, ба ин васила, оҳанги волои тафохур аз соҳиб будан ба ин марзу бумро таъкид кардааст:

Шукр гӯям ҳар нафасро ҳамчу нақди зиндагӣ,
Ки бувад пайваста бо халқу Ватан чун ҷону тан.
Ин ватан бе ман тавонад буд ҷовидон, вале,
Ман натонам як нафас ҳам зинда бошам бе Ватан.

Бозор Собир, ки ӯро ҳамчун шоири тасвиргаро баҳо додаанд, дар бахши аъзами шеърҳояш ватанро бо диди хоси худ ситоиш ва аз аносири гунагунаи бадеӣ истифода карда, ҳамчунон, аз ҷузъиёт тору пуди ватанро «сириштаву» мукаммал намудааст. Ӯ ҷое мегӯяд, ки агар подароҳи ватанро гум кунам, худ гум мешавам. Дар шеъри «Ватан» бо сароҳат баён медорад, ки ватан хунест, ки дар шаҳраги хунгарди мо ҷорист:

Ватан он ишқу сарбозист,
Ки онро мемаканд аз синаҳои модарон бо шир кӯдакҳо,
Ватан хунест,
К-он дар шаҳраги хунгарди мо ҷорист...

Маъмулан, ҳар як ашё дар забони шеър моҳиятеву рамзеро ифода мекунад, ки реша дар ҷанбаи зоҳирӣ (ҷисмӣ)-и он дорад. Таври мисол, кӯҳ намои устуворию мустаҳкамӣ, сарбаландӣ, побарҷо будан аст. Дар тасаввуру пиндорҳои шоиронаи Бозор Собир, ки тавъам бо тахайюли рангин аст, кӯҳ моҳияти васеътар пайдо карда, аслан алоқаманд ба шукӯҳи азамати он аст, аммо моҳияти мушаххас дорад. Мафҳуми «кӯҳ» дар шеъри «Дар оғӯши кӯҳистон» ба василаи рақамзании шоир, яъне Бадахшону қуллаҳои кӯҳҳои Зарафшон таҷассуми Ватан – Тоҷикистон аст. Шоир басо ҳунармандона, метавон гуфт, дар ниҳояти эъҷоз аз як манзара, тамкинию сабурӣ, саркашӣ, იродати қавию руҳи тавоною барозандаи миллати тоҷик ва ватанро офаридааст. Мазмун, кӯҳ дар ин шеър бо моҳияти рамзию таҳтонияш меҳвару ҷавҳари онро ташкил медиҳад ва бозтобу таҷассуми ватан асту бас:

Тухми мо дар рӯи олам он қадар бисёр нест,
Лек то кӯҳу камар барҷо бувад,
Халқи мо он қадр каммиқдор нест,
Бо хурӯше, балки бо як норасо фарёд ҳам,
Медиҳад овоз кӯҳистону дар оғӯши он,
Мо фаровон мешавем,
Мо ҳазорон мешавем.

Ватан дар худ куллияи аҷзои созанда – забон, урфу одат, маросиму анъана, қаламрави воҳид, деҳу музофот ва шаҳрҳои ободу муҳташамро ҷой додааст, ки бе он ҳама наметавон ватаневу миллатеро пеши назар оварад. Бе забон ватан арзи вуҷуд карда наметавонад. Аз ин нигоҳ, забон рукни муқаддас ва ифтихори миллат аст:

Дар сарояш тоҷик аз бахти нагун,
Гарчи бо габру мусулмон
Ҳамсаро буд
Ҳамрасулу ҳамхудо буд,
Дар забон аммо ҷудо буд.
(шеъри «Забони модарӣ»)

Замин (манзур ҳар пораи хоки ватан) низ сарват асту ганҷи нодир ва ба масобаи муқаддасот муҳтараму гаронмоя аст. Ин аст, ки Бозор Собир дар шеъри «Замини модарӣ» ватанро ба замини модарӣ ташбеҳ карда, худро бо он решапайванду ҳамбадан медонад:

Замини зина – зинаам,
Замини бора – бораам,
Замини саҷда – саҷдаам,
Замини шеървораам;
Замини модарии ман,
Ватан, Ватан, Ватан, Ватан.
Ману ту ҳарду ҳамбадан,
Ду пайкари тани ба тан,
Ду тора – тора дар вуҷуд,
Танидаӣ чу тору пуд;
Замини модарии ман,
Ватан, Ватан, Ватан, Ватан.

Сабку шева ва вижагии ҳунар дар шеър ба василаи такрори вожаҳо дар банди аввал ба мушоҳида мерасад (зина-зинаам, бора-бораам, саҷда-саҷдаам). Ва бад-ин тариқ, пораҳову ҷузъиёт дар шакл гирифтану мукаммалу барҷаста гардидани симои ватан мадад расонда, шоир ғояи муқаддасу бебаҳо будани ватанро ба хонанда дар камоли эъҷоз илқо мекунад:

Дарида ғози хасрават,
Чу рахти кӯҳнаву нават,
Чу докаҳои модарам,
Чу тиккаҳои модарам;
Замини модарии ман,
Ватан, Ватан, Ватан, Ватан.

Дар шеъри мавриди назар калимаю таркибҳои «хоки дилнишин», «гулу гиёҳи ту», «ману пиёдароҳи ту», «ба пилки дида коҳи ту», «ба рӯи дида моҳи ту», «каҳгил», «ҳамгил», «ғураи гил», «наъра задан аз ҳазор ҷар» ва ғайра ҳамагӣ ифодагари мафҳуми «Ватан» бо ҳарфи калон мебошанд.

Шоираи хушкалому каломоро Гулрухсор, бемуҳобо, муҳаббатномаҳои қалби поку назифи худро аслан ба ватан ва мардуми сарбаланду соҳибиродаи тоҷик бахшидааст. Дар шеърҳои ӯ ватан ҳамчун такягоҳи мардум, хонаи умед, марҷаи сулҳу ваҳдат ва биҳишти адн сифатчинӣ мешавад. Шоира ватанро ҳадияи сарнавишт, ба мисли субҳе, ки аз дили шаб мерасад, тавсиф ва ташбеҳ месозад.

Зи меҳри пок меҳрабон расидаӣ,
Чу субҳ аз дили шабон расидаӣ:
Замини нозанини мо туӣ, Ватан!
Умеди охирини мо туӣ, Ватан!
(шеъри «Таронаи муҳаббат»)

Ҳамин оҳанги волои ифтихор аз меҳану сарзамини аҷдодӣ дар шеърҳои «Таронаи истиқлол», «Санои меҳр», «Ватандорӣ бувад ойинадорӣ», «Душанбе», «Помир» ва ғайра бо

тасвиру образҳои хотирмон равшан ба мушоҳида мерасад. Метавон ба як сухан ин дасташеърҳои ватандӯстонаро тафохурнома номид:

Аз фарозӣ қуллаи иқболи мо
Медамад хуршеди истиқлоли мо,
Ҳадяи Яздон, биҳишти мо, Ватан,
Шаҳкитоби сарнавишти мо, Ватан.
...– Чист истиқлол?
– Иззат доштан!
Бар диёри худ муҳаббат доштан,
Дар замини шуҳрати озодагон,
Донаи меҳру садоқат коштан...
(шеъри «Таронаи истиқлол»)

Дар шеъри «Санои меҳр» дар се банди ҳар кадом шашмисраӣ такрори вожаҳои «ишқ», «туст» ва «мо» ҳамчун радиф ба шеър оҳанги мутантани ифтихоромез эҳдо кардааст. Ва дар зимн, байти такрории дар ҳар банд овардашуда ҷовидонагию ягонагии ватанро таъкид кардааст:

Зи савти рӯд мерасад садои ишқ,
Зи чанги ӯд мерасад навои ишқ,
Зи панҷ қитъа номаи паёми дӯст,
Зи Панҷрӯд мерасад санои ишқ:
Санои ишқи ҷовидонаӣ, Ватан,
Ягонаӣ, ягонаӣ, ягонаӣ, Ватан!

Умуман, дар ин шеър ибораҳои «партави ҷамоли туст», «ҷилваи ҷалоли туст», «фурӯғи офтоби безаволи туст» ва амсоли ин мустақиман бузургию сифати адонашавандаи ватанро сутудаанд. Дар иддае аз сурудаҳои шоира меҳру самимияти қаҳрамони лирикӣ дар ҳар як мавҷудот, амсоли хоку об, кӯҳу саҳро, боғу чаманистони ватан чун дар ашъори Лоиқу Бозор Собир намою тобиши барҷаста доранд ва пайванд будани инсонро бо табиат , ки ҷузъе аз ин сарзамини меросист, талқин месозанд:

Тоҷикистон, сари ҳар санги ту бар ман Ватан аст,
Бари ҳар буттаву хори ту бароям чаман аст.
Заррае некам агар, дарси ту аз бар кардам,
Заррае хубам агар, ҳусни ту мероси ман аст.
Кӯҳсорони ту аз нуқраву тиллост баланд,
Ту баландӣ зи баландии вафои писарон.
Сари ҳар сахра яке кулбаи сангист баҷой,
Ҳамраҳи меҳри ту олам ҳама гунҷад дар он.
Ватанам, эй Ватани майдаи мардони калон!

Дар банди дувуми шеър ибораи зебои «Эй Ватани майдаи мардони калон» як ҷаҳон маъниро дар худ ғунҷонда, аз родмардону фидокорони сарсупурдаи ин кишвар, ки баҳри ҳифзи шаъну шарафи ватан ва мардуми он ҳамеша омодаанд, ҳамчунин, дар ободию сарсабзии ин сарзамин пайваста талошу заҳмат мекашанд, бо тафохур сухан меравад.

Дар шеъри «Тоҷикистон» шоира ҳастии худро абадан ба бақою ҳастии Ватан тавъам медонад. Оҳанги ифтихору сарафрозӣ дар ин шеър ба он манзалатест, ки шоира бо сароҳат изҳор медорад:

Мулкҳои дидаам аз ёд рафтанд,
Лолаҳои чидаам бар бод рафтанд,
Ман ки бо ёди ту будам ҳар куҷое,
Дидаву бишнидаам аз ёд рафтанд, Тоҷикистон!

Хуллас, мавзуи ватану васфу ситоиши он, зиндагӣ ва кору пайкор дар оғӯши Тоҷикистони соҳибистиқлол, ифтихор аз таърихи омӯзандаи ин ватан, мардумони хирадманду заҳматкаши сарзамини ниёгон тамоми тору пуди ашъори шоирони муосири тоҷикро фаро гирифтааст ва ин сурудаҳоро бе ҳеҷ шакке, тафохурномаҳои ватану ин сарзамин метавон унвонгузорӣ намуд.

МУБРАМИЯТИ ҲИФЗИ ТЕХНИКИИ ИТТИЛООТИ ДАСТРАСИЯШ МАҲДУД

дар низоми маорифи кишвар ва чораҳои амалигардонии он

Комрон ХОЛОВ – директори Маркази ҷумҳуриявии технологияи информатсионӣ ва коммуникатсияи Вазорати маориф ва илми Ҷумҳурии Тоҷикистон

Вазъи имрӯзаи рушди муносибатҳои ҷамъиятӣ, зиёд гардидани мукотиба ва гардиши ҳуҷҷатҳо бо истифода аз шабакаи Интернет, рушди илму техника ва ташаббусҳои нав дар роҳи рушди давлатдорӣ, ки тарҳрезӣ ва амалигардонии онҳо тавассути рақамикунонӣ ва татбиқи технологияҳои иттилоотӣ амалӣ мегарданд, тақозо менамоянд, ки дар ин самт тадбирҳои мушаххас ва самарабахш амалӣ карда шаванд.

Дар ҷумҳурии мо таҳти сиёсати хирадмандонаи Асосгузори сулҳу ваҳдати миллӣ – Пешвои миллат, Президенти Ҷумҳурии Тоҷикистон, муҳтарам Эмомалӣ Раҳмон тадбирҳо ба хотири таъмини ҳифзи сирри давлатӣ ва ҳифзи техникии иттилоот пайваста андешида мешаванд. Қабули Қонуни Ҷумҳурии Тоҷикистон «Дар бораи ҳифзи иттилоот» барои фаъолияти муназзами тамоми ҷомеа ва давлат дар ин самт нақши муҳим мебозад. Ҳадаф аз қабули қонуни мазкур пешгирӣ намудани дуздӣ, гумшавӣ, ғалат маънидод кардан, нусхабардорӣ ва монеагӣ кардан дар роҳи паҳншавии иттилоот буда, тақозо мекунад, ки сиёсати ягонаи техникӣ оид ба ҳифзи иттилоот бояд вуҷуд дошта, вобаста ба он консепсияҳо ва барномаҳои давлатӣ таҳия карда шудаанд. Дар ин асос вазорату идораҳо ва дигар мақомоти ҳокимияти давлатӣ ва идоракунӣ ҳалли масъалаҳои ҳифзи иттилоотро дар доираи салоҳияти худ таъмин мекунанд. Дар робита ба ин масъала Вазорати маориф ва илм ҳам як қатор тадбирҳо меандешад. Дар ҷаҳони муосири босуръат тараққиёбанда фаъолият ва рушди соҳаи маорифро бе истифодаи воситаҳо ва технологияҳои муосири иттилоотӣ-коммуникатсионӣ тасаввур кардан имконнопазир аст. Чунонки тадқиқоти сершумор нишон медиҳанд, зиёд гардидани ҳаҷми иттилооте, ки дар соҳаи маориф истифода бурда мешавад, бояд ба манбаи ягонаи иттилоотӣ асос ёфта, ба таври замонавӣ коркард карда шавад. Дар ин шароит соҳаи маориф бе истифодабарии воситаю усулҳои муосири ҳифзи иттилоот ва таъмини бехатарии он самаранок буда наметавонад, зеро ташаккули шахсияти дорои зеҳнияти баланду эҷодӣ, нававару ихтироъкор ва баланд бардоштани тафаккури рақобатпазир аз овони кӯдакӣ ва наврасӣ, яъне аз муассисаи томактабӣ ва муассисаҳои таҳсилоти миёна оғоз ёфта, минбаъд рушд меёбад.

Истифода ва татбиқи технологияҳои иттилоотӣ ва коммуникатсионӣ дар соҳаи маориф масъалаи муҳиммест, ки ба ташаккули насли нави шаҳрвандони Ҷумҳурии Тоҷикистон, ки дорои донишу малакаҳои муосир мебошанд, таъсири бевосита мерасонад. Солҳои охир дар Тоҷикистон рушди инфрасохтори технологияҳои иттилоотӣ ва коммуникатсионӣ дар соҳаи маориф ва ба сатҳи стандартҳои ҷаҳонӣ расондани истифодаи технологияҳои иттилоотӣ ва коммуникатсионӣ дар

муассисаҳои таълимӣ яке аз афзалиятҳои асосӣ ба шумор меравад. Дар ин давра барномаҳои давлатӣ ва чорабиниҳои гуногун дар самти татбиқи технологияҳои иттилоотӣ ва коммуникатсионӣ дар соҳаи маориф таҳия ва амалӣ карда шудаанд, ки аз марҳилаҳои муҳиммиислоҳот ба ҳисоб рафта, ба ташаккули инфрасохтори технологияҳои иттилоотӣ ва коммуникатсионӣ дар муассисаҳои таълимӣ нигаронида шудаанд. Дар ин росто, сиёсати давлатӣ дар соҳаи маориф ба истифодабарии технологияҳои иттилоотӣ дар муассисаҳои таълимӣ ба баланд бардоштани сатҳу сифати таҳсилот мутобиқ ба стандартҳои байналмилалӣ, ташкили махзани рақамии ягонаи маводи таълимии электронӣ, рушди заминаҳои муосири моддию техникии муассисаҳои таҳсилоти умумӣ ба воситаи мунтазам аз нав таҷҳизонидани онҳо бо техникаву технологияҳои ҳозиразамон ва ташкили торнамои (портали) ягонаи итгилоотии соҳаи маориф равона гардидааст. Бо қарори Ҳукумати Ҷумҳурии Тоҷикистон аз 20 марти соли 2024 соли 2024, №154 «Барномаи ҷорӣ намудани технологияҳои иттилоотӣ ва коммуникатсионӣ дар муассисаҳои таҳсилоти умумии Ҷумҳурии Тоҷикистон барои солҳои 2024-2028» тасдиқ шуда, дар доираи амалишавии он як қатор чорабиниҳо, аз ҷумла, доир ба таҳкими заминаҳои моддӣ-техникӣ, таъмини муассисаҳои таҳсилоти умумӣ бо техникаи компютерӣ, ташкили шабакаҳои иттилоотӣ ва пайвастшавии онҳо ба шабакаи Интернет ва тадбирҳо дар самти таъмини амнияти иттилоотӣ амалӣ карда мешаванд.

Ҳамзамон бо ин, бо мақсади ноил шудан ба сифати нави таълим тавассути ҷорӣ намудани технологияи иттилоотӣ ва коммуникатсионӣ дар муассисаҳои таҳсилотӣ, тағйир додани шакл ва усулҳои таълим, таъмини сифат ва сайёр будани хизматрасониҳои таълимӣ, баланд бардоштани эътирофи низоми миллии маориф ва зиёд намудани содироти хизматрасониҳои таълимӣ бо қарори Ҳукумати Ҷумҳурии Тоҷикистон аз 31 августи соли 2022, №439 «Консепсияи гузариш ба таҳсилоти рақамӣ дар Ҷумҳурии Тоҷикистон барои давраи то соли 2042» тасдиқ карда шуд. Вобаста ба иҷрои вазифаҳои мазкур аз ҷониби Вазорати маориф ва илми Ҷумҳурии Тоҷикистон ҳамчун мақоми идоракунанда ва ҳамоҳангсоз дар соҳаи рушди технологияҳои иттилоотию коммуникатсионӣ, татбиқи сиёсати давлатии иттилоотӣ ва ташаккули ҳукумати электронӣ дар соҳаи маориф Шуро оид ба технологияи иттилоотию - коммуникатсионии назди Вазорати маориф ва илми Ҷумҳурии Тоҷикистон таъсис дода шудааст.

Ҳамзамон, ҷиҳати баланд бардоштани сатҳ ва сифати дониш ва ташаккули малкаҳои техникии омӯзгорон ва мутахассисон дар зинаҳои таҳсилоти умумӣ, миёна ва олии касбӣ мунтазам семинарҳои махсус ва курсҳои омӯзишӣ ташкил ва баргузор карда мешаванд. Дар самти ташкили муҳити ягонаи иттилоотии соҳаи маориф бо мақсади бунёди низоми ягонаи иттилоотии соҳаи маориф сомонаи расмии Вазорати маориф ва илми Ҷумҳурии Тоҷикистон дар нишонаи www.maorif.tj созмон дода шудааст.

Вобаста ба амалӣ намудани Фармони Президенти Ҷумҳурии Тоҷикистон аз 31.01.2020, №1445 оид ба эълон гардидани солҳои 2020-2040 «Бистсолаи омӯзиш ва рушди фанҳои табиатшиносӣ, дақиқ ва риёзӣ дар соҳаи илму маориф» Марказ таҷрибаи пешқадами омӯзгорони соҳибтаҷриба ва пешқадамро аз фанҳои физика ва алгебра, астрономия, геометрия, биология, химия тавассути дарсҳои видеоӣ ҳамчун маводҳои иловагӣ (зиёда аз 3000 видеои таълимӣ) омода намуда, дар сомонаи Марказ www.mjtik.tj ва дар сомонаи китобхонаи электронии www.marifat.tj ҷойгир намудааст, ки 80% нақшаи таълимиро ташкил дода, мавриди истифодаи васеи омӯзгорон, хонандагон ва дилхоҳ истифодабарандагон қарор доранд.

Дар ин давра дар доираи ҳадафҳои Консепсияи гузариш ба таҳсилоти рақамӣ аз ҷониби Муассисаи давлатии «Маркази ҷумҳуриявии технологияи информатсионӣ ва коммуникатсия»-и назди Вазорати маориф ва илми Ҷумҳурии Тоҷикистон дар самти ҳифзи иттилоот ва таъмини амнияти иттилоотӣ як қатор варақаҳои иттилоотӣ, аз ҷумла, «Амният, муҳофизат ва бехатарии маълумоти шахсӣ ҳангоми истифодаи технологияҳои рақамӣ дар муассисаҳои таҳсилоти умумӣ» ва «Паёмади сиёсатгузорӣ оид ба амният, муҳофизат ва бехатарии маълумоти шахсӣ ҳангоми истифодаи технологияҳои рақамӣ дар муассисаҳои таҳсилоти умумӣ дар асоси таҷрибаҳои ҷаҳонӣ» таҳия гардида, бо теъдоди муайян нашр карда шуданд. Дар айни замон бо мақсади ташкили портали таълимӣ захираҳои иттилоотии

таълимӣ ташаккул ёфта, сомонаҳои муассисаҳои таълимӣ дар шабакаи Интернет ва сомонаҳои иҷтимоӣ таъсис ва фаъол карда шудаанд. Корҳо оид ба ташкили системаҳои идоракунии иттилоотии таълим, истифодаи технологияҳои иттилоотӣ ва коммуникатсионӣ дар муассисаҳои таълимӣ тайёр кардани кадрҳо дар соҳаи технологияҳои иттилоотӣ ва коммуникатсионӣ ба роҳ монда шудаанд.

То имрӯз дар кишвар ҷиҳати ворид намудани технологияҳои иттилоотӣ ва коммуникатсионӣ ба низоми маориф ва навсозии раванди таълим як қатор корҳо амалӣ карда шудаанд. Барномаҳои таълимӣ вобаста ба омӯзиши технологияи иттилоотӣ барои тамоми зинаҳои таҳсил таҳия ва тасдиқ гардида, таҷрибаҳои аввалин оид ба омӯзиши фосилавӣ оғоз гардиданд. Дар ин баробар бояд тазаккур дод, ки дар як қатор муассисаҳои таҳсилоти олии касбии мамлакат мутахассисон аз рӯи ихтисоси «Амнияти иттилоотӣ» омода карда мешаванд.

Бешубҳа, бо назардошти рушди бесобиқаи технологияҳои иттилоотӣ ва дар ин замина зуҳур кардани хавфу хатарҳои ба он алоқаманд, талабот ба мутахассисони соҳаи амнияти иттилоотӣ рӯз аз рӯз меафзояд. Феълан пеш аз ҳама, аз ҳисоби ҷавонони лаёқатманд ва боистеъдод омода намудани мутахассисони дорои касбияти баланд дар ин самт аз масъалаҳои мубрами соҳа ба ҳисоб меравад. Яъне насли ҷавони имрӯза аз ҳама бештар қодиранд, ки ба таҳдидҳои зудтағйирёбандаи амнияти иттилоотӣ мутобиқ шаванд, зеро онҳо дар ин соҳа маҳорату салоҳияти касбии бештарро дошта метавонанд. Аслан такмили системаи омодасозии кадрҳо дар соҳаи амнияти иттилоотӣ яке аз вазифаҳои асосӣ ва афзалиятноки низоми омодасозии касбӣ дар муассисаҳои таҳсилоти олии кишвар мебошад.

«Амнияти иттилоотӣ» ихтисоси нисбатан нав буда, ширкатҳои зиёди глобалии дохилию ҷаҳонӣ торафт бештар эътироф мекунанд, ки барои муҳофизати онҳо аз ҷиноятҳои киберӣ ба мутахассисони ин соҳа ниёз доранд. Бинобар ин, лозим ва зарур аст, ки ихтисоси болозикр дар қатори дигар ихтисосҳои марбута аз ҳарвақта бештар бояд таҳкиму тақвият дода шавад, то ки насли ҷавони мамлакатро барои зиндагӣ дар ҷомеаи муосири иттилоотӣ ҳамаҷониба омода ва дар ин замина манфиатҳои ҷомеа ва давлатро аз ҳама гуна хавфу хатарҳои иттилоотӣ ҳифз кардан имконпазир гардад.

Идоракунии иттилоот яке аз самтҳои асосӣ ва қисми муҳимтарини рақамикунонӣ дар соҳаи маориф мебошад. Барои рақамикунонии ба далелҳо ва иттилоот асосёфтаи соҳаи маориф низоми пурраи фаъоли идоракунии иттилоот дар соҳаи маориф омили асосӣ мебошад. Бо риояи талаботи ҳифзи иттилоот ва амнияти иттилоотӣ дар соҳаи маориф барномаи «Системаи иттилоотии соҳаи маориф ва илм» амал менамояд. Вазифаи асосии Системаи иттилоотии идораи соҳаи маориф ва илм ба тарзи замонавӣ ҷамъоварӣ ва коркарди маълумоти омории соҳаи маориф ва илми ҷумҳурӣ буда, дар таъмини иттилоотии раванди идоракунии соҳаи маориф ва илм нақши калидӣ дорад.

Дар соҳаи маориф ва илми ҷумҳурӣ амалӣ гардидани системаи иттилоотии идоракунии соҳаи маориф ва илм, инчунин, рушди раванди иттилоотонии ҷомеа ва тадбиқи пурра ва комили технологиягоҳои иттилоотӣ дар тамоми самтҳои фаъолияти инсон мушкилоти ҳифзи иттилоотро боз ҳам ба дараҷаи болотар бардоштааст. Акнун ҳалли ин мушкилотро дар баҳисобгирии маҷмуи шароитҳои нави гардиши иттилоот, эҷод ва истифодаи захираҳои иттилоотӣ, ки онҳо дар якҷоягӣ муҳити иттилоотӣ ном гирифтаанд, ҷустан лозим аст.

Масъалаи муҳиме, ки имрӯзҳо ба миён омадааст, интиқол, нигоҳдорӣ ва ҳифзи иттилоот мебошад. Яке аз усулҳои қулайи ҳифзи иттилоот, дар ҳуҷҷатҳои электронӣ истифода бурдани имзои электронии рақамӣ ба ҳисоб меравад. Имзои электронии рақамӣ (ИЭР) воситаи барномавӣ-криптографӣ буда, реквизити ҳуҷҷати электронӣ, шиносномаи манбаъҳои иттилоотӣ истифодашуда ва муҳофизи қонунии ҳуҷҷат ба шумор меравад. Имзои электронии рақамӣ санҷиши бутунӣ, нигаҳдории конфиденсиалӣ ва муайянкунии шахси интиқолдиҳандаи ҳуҷҷатро таъмин менамояд.

Ҳамин тариқ, дар шароити муосир ҳифзи иттилоот яке аз самтҳои афзалиятноки соҳаи таъмини амнияти миллӣ ба шумор рафта, сатҳу сифати ҳолати ҳимоятшавандагии манфиатҳои миллиро муайян менамояд.

РУШДИ СИФАТҲОИ АХЛОҚӢ-ИРОДАВӢ ДАР ХОНАНДАГОНИ МАКТАБҲОИ ВАРЗИШӢ

Зайдулло ҚОДИРОВ – унвонҷӯи Пажуҳишгоҳи рушди маориф ба номи Абдураҳмони Ҷомии Академияи таҳсилоти Тоҷикистон

Фаъолияти варзишӣ ҳамеша дар тарбияи инсон ҷойгоҳи махсусро ишғол кардааст. Дар раванди таҳсил дар мактаби варзишӣ ӯ якчанд марҳилаи ташаккул ва рушдро тай мекунад: аз хурдӣ, вақте ки кӯдак ба мактаби варзишӣ меояд, то калонсоле, ки шарафи минтақаро дар саҳнаи варзишӣ ба таври касбӣ ҳимоя мекунад. Дар баробари ин, вазифаҳо ва ҳадафҳои фаъолияти таълимӣ-варзишии таълимгирандагон васеъ ва мураккабтар гардида, моҳияти раванди тарбия дар маҷмуъ тағйир меёбад.

Айни замон хеле муҳим аст, ки наврасон на танҳо ба тарбияи сифатҳо ва маҳоратҳои ҷисмонӣ тамоюл пайдо кунанд, балки ба онҳо талқин намудани зарурати рушди шахсии арзишҳои олии инсонӣ, ки «роҳнамо»-и ҳаётан муҳимми ҳастии инсон дар ҷомеа ва ҷаҳон маҳсуб меёбанд, лозим мебошад. Таҳсил дар мактабҳои варзишӣ имкон медиҳад, ки кӯдак ба тағйироти ботиние, ки дар давраи додашудаи синну сол ба амал меояд, ба таври ҷудоншашаванда омода карда шавад. Омили муассири ташаккул ва рушди шахсияти наврас дар мактаби варзишӣ, иштироки ӯ дар раванди тарбияи сифатҳои ҷисмонӣ ва ахлоқӣ-иродавӣ мебошад.

Олимон роҳҳои гуногуни баланд бардоштани тарбияи сифатҳои ҷисмонӣ ва ахлоқӣ-иродавии варзишгарони наврасро мавриди омӯзиш қарор додаанд. Аксари онҳо машғулиятҳоро дар мактабҳои варзишии кӯдакон танҳо дар доираи талабот дар самти ноил шудан ба натиҷаҳои баланд дар соҳаи варзиш баррасӣ мекунанд. Омӯзиши масъалаҳои тарбияи ҷисмонӣ дар робита ба тарбияи сифатҳои ахлоқӣ-иродавии шахсияти наврасон дар заминаи низоми таҳсилоти иловагӣ дар мактабҳои варзишии кӯдакону наврасон аксар вақт муаррифии мувофиқро дар назария пайдо мекунад. Раванди тарбияи сифатҳои ахлоқӣ-иродавӣ дар наврасон дар аксар вазъият ба беихтиёрона, бидуни ҳадафи дақиқи низоми роҳбарии омӯзгорон, бидуни ташкили муназзам ба амал меояд. Бо мақсади муайян кардани вазъи дараҷаи рушди сифатҳои ахлоқӣ-иродавӣ дар наврасон дар раванди воқеии таҳсилотии мактаби варзишии кӯдакон озмоиши педагогӣ ташкил карда шуд.

Барои ҷамъоварии маълумоти ибтидоӣ дар бораи вазъи ташаккули сифатҳои ахлоқӣ-иродавӣ дар наврасон хусусиятҳое муайян карда шуданд, ки мазмун ва сатҳи худтарбиякунии варзишгарони наврасро тавсиф мекунанд. Барои ин ақидаҳои олимон Н.А. Бодалев, А.В. Веденов, В.С. Виготский, С.А. Даштаянтс ба масъалаи мазкур мавриди таҳқиқ қарор дода шуданд. Ба сифати меъёрҳои тарбияи ахлоқӣ-иродавӣ муаллифон истифодаи рӯйхатҳои гуногуни сифатҳои мусбати ахлоқӣ-иродавӣ (меҳнатдӯстӣ, интизомнокӣ, ростгӯӣ, қотеъият, тобоварӣ ва ғайра)-ро тавсия медиҳанд. Таҳлили асарҳои олимон нишон медиҳад, ки бо ёрии меъёрҳое, ки аз ҷониби муаллифон истифода мешаванд, танҳо маълумоти зиёди ҷузъӣ, порча-порчаро дар бораи шахсияти омӯхташаванда ва сатҳи тарбия ба даст овардан мумкин аст. Дар ҳолатҳои дигар меъёрҳои пешниҳодшаванда барои арзёбии сифатҳои ахлоқӣ-иродавӣ аз ҳад зиёд васеъ ба назар мерасанд, ки табиист, назорати ҳаррӯзаро аз болои ҷараёни рушд ва аз ин рӯ, интихоби дурусти самтҳо ва воситаҳои таъсиррасонии тарбиявӣ ба варзишгари наврас душвор

месозад. Барои муайян кардани дараҷаи ташаккули сифатҳои ахлоқӣ-иродавӣ дар наврасон, дар таҳқиқоти мазкур мо сифатҳоеро интихоб намудем, ки дар сифатҳои ахлоқии шахсият муназзам буда, мустақилият, муташаккилӣ ва масъулиятнокиро дар бар мегирад.

Ҳамин тавр, мустақилият ҳамчун воситаи баланд бардоштани шуурнокӣ ва муассирии масъалаи мавриди омӯзиш натиҷаи ташкили самараноки раванди таълимӣ-тамринӣ, як навъ нишондиҳандаи маҳорати кор кардан бидуни назорати дақиқи мураббӣ – омӯзгор дониста мешуд. Ин олимон мустақилиятро дар низоми умумии педагогика баррасӣ намуда, онро бо нишондиҳандаи рушди зеҳнии хонандагон баробар мекунанд. Барои кори мо чунин айниятдиҳӣ ҷоиз буда наметавонад, зеро ин муносибат ҳавасмандии таълимгирандаро ба фаъолият ба ҳисоб намегирад. Таҷрибаи шахсии кори мураббигии муаллиф бо наврасон дар мактаби варзишӣ нишон медиҳад, ки наврас дар машғулиятҳои таълимӣ-тамринӣ танҳо дар ҳолатҳои доштани хоҳиши шахсӣ ба кор кардан аз рӯйи вазифаи аз ҷониби омӯзгор гузошташуда ба зоҳир кардани мустақилият оғоз мекунанд. Дар акси ҳол, ҳатто бо дараҷаи баланди инкишофи равонӣ варзишгари навҷавон аз сабаби набудани таваҷҷуҳи шахсӣ ба ин фаъолият ба кори мустақилона аз болои худ таваҷҷуҳи зарурӣ зоҳир намекунад. Ҳамзамон, дар дигар соҳаҳои рушд ва дар сурати мавҷудияти шавқи ифодаёфта ба машғулиятҳо худи ҳамон наврас метавонад сифати додашударо зоҳир кунад.

Муҳаққиқони дигар мафҳуми мустақилиятро сода карда, онро «як хосияти аҷиби инсонӣ, натиҷаи тарбия ва худтарбиякунӣ мешуморанд... Худи ҳамон шарти муҳимтарин худтатбиққунии шахсият, имконоти эҷодии он мебошад». Ба ин муносибат розӣ нашудан мумкин нест, аммо он имкон намедиҳад, ки тағйироти мукаммалии ботинии шахсият ва шароити зарурӣ барои рушди мустақилияти ӯ ошкор карда шавад.

Мо мустақилиятро дар робитаи зич бо сифатҳои дигари ахлоқӣ баррасӣ мекунем. Барои наврас лозим меояд, ки интихоби ахлоқиеро анҷом диҳад, ки аз ӯ қурбонии муайянро талаб мекунад; аз ҳама чизи гуворо, ҷолиб, вақте ки ӯ аз бошиддат ва ба таври иҷборӣ тамрин кардан даст кашад; реҷаи қатъиро риоя карда, ба сарбориҳои вазнин тоб оварда, эътидолро дар тановули ғизо, риоя ва тартиби зиндагии худро ба ҳадафҳои гузошташуда тобеъ кунонида, дорои интизоми баланд бошад ва ғайра. Агар навҷавон ё духтаре бо боварӣ ва бидуни назорати доимӣ ҳамаи душвориҳои дар боло номбаршударо паси сар кунад, пас, вай воқеан, мустақилиятеро зоҳир мекунад, ки дар мавқеи ахлоқӣ асос ёфтааст.

Ҳамин тариқ, мустақилият ҳамчун сифати мураккаби муайяншудае баррасӣ шуда, аз ҷониби шахсият дар вазъиятҳое зуҳур мекунад, ки онро ба интихоби маънавӣ-иродавӣ водор мекунад ва ба иҷрои (амал ё беамалии) амалу кирдорҳо нигаронида шудааст. Дар мавриди фаъолияти тарбиявӣ ва варзишӣ дар раванди тамринӣ, маҳорати ӯ бо супориши мураббӣ, аммо бидуни назорати ӯ дар тамрин кардан, дар арзёбии кирдору амалҳои рафиқон ва ҳамроҳ кардани худ ба ин ё он амалҳои муайяни рафиқонаш баръало ба мушоҳида мерасад.

Дар раванди суҳбатҳо бо омӯзгорони муассисаҳои таҳсилоти миёнаи умумӣ ва мактабҳои варзишӣ ва дар асоси таҷрибаи шахсии педагогӣ мо ба чунин хулоса омадем, ки мустақилият бояд дар наврасон тарбия карда шавад. Тарбия бояд ба принсипҳои ахлоқӣ асос ёфта, ҳамзамон, он бояд иродавӣ бошад, яъне ба туфайли муносибати дуруст ба сифатҳои ахлоқӣ дар наврас муносибати арзишӣ ба арзишҳои волои инсонӣ ташаккул меёбад. Барои зуҳурот ва татбиқи самарабахши муносибатҳои арзишӣ саъю кӯшиши муайяни иродавӣ лозим аст. Тарбияи ҷисмонӣ як қисми тарбияи умумии инсон маҳсуб ёфта, ба наврас кумак мекунад, ки маҳорати мустақилона зоҳир кардани маҳз ҳамин сифатҳоро ташаккул диҳад. Ҳамин тариқ, тарбияи ҷисмонӣ шарти зарурии рушди ахлоқии шахсият ва машғулиятҳои тарбияи ҷисмонӣ усул ва методи муассири рушди ҳамин сифатҳо буда, дар навбати худ, варзиш омили тарбияи сифатҳои ахлоқӣ-иродавии наврас ба шумор меравад.

Муташаккилӣ низ аз ҷониби мо ҳамчун нишондиҳандаи асосии тарбияи ахлоқӣ-иродавии наврасон баррасӣ мешавад. Аз рӯйи сохтори худ он сифати мураккаби ботинии инсон мебошад. Психологияи муосири ватанӣ муташаккилиро ҳамчун яке аз хислатҳои асосии шахсият баҳогузорӣ мекунад. Бо вуҷуди чунин фарқгузорӣ, падидаи муташаккилӣ то ҳол суст омӯхта шудааст, ҷузъан аз он сабаб, ки дар илми психологияи муосир оид ба табиати хислати мазкур якдилӣ вуҷуд надорад. Муташаккилиро мавриди омӯзиш қарор дода, муҳаққиқон як қатор вазифаҳои мураккабро ба миён гузошта, барои ҳалли онҳо кӯшиш мекунанд. Аввалан, амалӣ-методӣ, дарёфт ва тавсифи он усулҳои кори педагогӣ мебошад, ки метавонанд тарбияи муташаккилиро таъмин кунанд. Ин вазифа аз тариқи санҷиш ва интихоби муваффақтарин усулҳои дар амал истифодашаванда ҳал карда мешавад. Аммо

худи раванди эҷоди чунин усулҳо то он даме тасодуфӣ хоҳад буд, ки агар он ба тасаввуроти илмӣ дар бораи табиату хусусияти муташаккилӣ такя накунад. Аз ин рӯ, вазифаи муҳим ба даст овардани донишҳои илмӣ дар бораи табиати психологии унсури муташаккилӣ дар дарс мебошад. Доштани ин донишҳо асос ва заминаҳоро барои таҳқиқотҳо фароҳам оварда, барои онҳо самт ва меъёрҳои ҷустуҷӯҳои методиро муқаррар менамояд. Аз нуқтаи назари ҳалли ин вазифаҳои асосӣ ҳамаи корҳои илмии ба таҳқиқоти муташаккилӣ бахшидашударо ба корҳои назариявӣ-методологӣ (Н.Д. Левитов, Н.И. Рейнвалд, В.И. Селиванов ва дигарон) ва амалӣ-методӣ (В.А. Голнева, К.В. Мишанова ва дигарон) тақсим кардан мумкин аст. Намояндагони самти аввал ба таҳқиқи табиати муташаккилӣ, тавсифи хусусиятҳои фарқкунандаи он таваҷҷуҳи бештар зоҳир намуда, намояндагони самти дуввум бошанд, таваҷҷуҳи асосиро ба таҳияи усулҳо ва тарзҳои мушаххаси рушди ин хосият бо такя ба консепсияҳои муайян дар тафсири он зоҳир мекунанд. Агар ба таҳлили маълумотҳои мавҷуда дар бораи табиати омили муташаккилӣ муроҷиат кунем, пас аллакай дар тафсири ин мафҳум дар психологҳо якдилӣ вуҷуд надорад. Аксари муаллифон эътироф мекунанд ки муташаккилӣ сифати мураккаб, низомнокии шахсият буда, аз маҷмуи хосиятҳое иборат аст, ки ба сӯи он ҷалб мешаванд, аммо дар бораи як қатор хосиятҳое, ки ин маҷмуи нишонаҳои муташаккилиро ташкил медиҳанд, ақидаи ягона вуҷуд надорад.

Ҳангоми таҳияи масъалаҳои худтарбиякунии наврасоне, ки дар мактабҳои варзишӣ таҳсил мекунанд, мо бо муносибати олимон дар марҳалавӣ будани раванди худтарбиякунӣ ва фароҳам овардани шароити зарурӣ барои ҷараён гирифтани дигаргуниҳои дохилӣ ва тағйирёбии шахсият кӯшиш намудем. Таносуби андешаҳо, ҳиссиёт, амалҳо дар рушд ва шаклҳои робита дар марҳилаҳои гуногуни синнусолӣ яксон нестанд. Ин фарқиятҳо дар асоси хусусиятҳои синнусолии ташаккулёфтаи сифатҳои ахлоқӣ-иродавии наврас қарор доранд. Бо фарқ кардани таносуби дараҷаи рушд ва фаъолияти ҷузъҳои сифатҳои ахлоқӣ-иродавӣ дар марҳалаҳои гуногуни синнусолӣ ва дар чаҳорчӯби ҳамон синну сол тахмин карда мешуд, ки ҳатто дар як гурӯҳи таълимӣ-тамринии хонандагони ҳамсол ва тақрибан ҳамон дараҷаи тамрингирифтаи варзишгарони наврас дараҷаҳои гуногунии ҷараёнгирии раванди мазкур вуҷуд дорад.

АДАБИЁТ

1. Бабаджанов, А.К. История физической культуры Таджикистана. – Душанбе, 2002. С. 11 – 14.
2. Бодалев, А.А. Личность и общение [Текст]/ А.А. Бодалев. – М.: Педагогика, 1983. – 271 с.
3. Веденов, А.В. Роль внутренних противоречий и способов их преодоления в развитии личности [Текст]. // Вопросы психологии. – 1959. – № 1 . _ С. 51 – 63.
4. Выготский, Л.С. Психология подростка [Текст]. – Л.: ЛГУ, 1939. – 210 с.
5. Даштаянц, С.А. Развитие волевых качеств у старших школьников в процессе выполнения общественных поручений [Текст]: Автореф. дис. ... канд. пед. наук. – М., 1975. – 2 1 с.
6. Гольнева, В.А. О некоторых особенностях организаторских умений школьников. Вопр. психологии [Текст]. – М., 1959.
7. Крупнов, А.И. Рекомендации и упражнения по саморегуляции и самокоррекции свойств личности: Учебно-метод. пособие / А.И. Крупнов, О.Б. Барабаш, В.М. Поляруж. – М.: Изд-во РУДН, 1995. – 32 с.
8. Скаткин, М.Н. Совершенствование процесса обучения [Текст]. – М., 1971. – 120 с.
9. Левитов, Н.Д. Вопросы психологии характера [Текст]. – М.: Политиздат, 1975. –307 с.
10. Рейнвальд, Н.И. Психология личности [Текст]. – М.: Изд-во РУДН, 1987. – 197с.
11. Селиванов, В.И. Воспитание воли в условиях соединения обучения с производственным трудом [Текст]. – М.: Высшая школа, 1980. – 95 с.
12. Мишанова, К.В. Возрастные особенности организованности внимания младших и старших подростков [Текст] // – Вопросы психологии. – 1973. – №2. – С. 132 – 136.

РОҲҲОИ БАЛАНД БАРДОШТАНИ САТҲИ ДОНИШИ ХОНАНДАГОНИ СУСТХОН (КАМФАЪОЛ)

**Н. АЗИЗОВ – корманди Донишкадаи энергетикии Тоҷикистон,
Ш.АЛИЕВА – омӯзгори кафедраи педагогика ва психологияи Коллеҷи омӯзгории ДДБ ба номи Носири Хусрав**

Таҷрибаҳои бисёрсола ҳангоми фаъолият дар соҳаи маориф ва муассисаҳои таълимӣ нишон доданд, ки таълиму тарбия кори саҳл нест, зеро то имрӯз дар ин ҷабҳаи пурпечутоб мушкилоте ҷой доранд, ки барои ҳалли онҳо талошу кӯшишҳои ҷиддӣ мебояд. Яке аз ин мушкилиҳо, бо кадом усулу методҳо сафи хонандагони камфаъол ё ба қавле сустхонро коҳиш додан ба шумор меравад.

Дар ин маврид ҳам дар оила ва ҳам дар мактаб бо ин хонандагон барои баланд бардоштани сатҳи дониш ва тарбияи хоси онҳо эътибори ҷиддӣ дода намешавад, ки ин омил баояндаи онҳо таъсири манфӣ мерасонад. Дар баъзе маврид ҳастанд волидайн ва омӯзгороне, ки ин хонандагонро ба таври таҳқиромез «ту одам намешавӣ», «туояндаи хуб надорӣ» ва ба ин монанд даҳҳо таҳқирро раво мебинанд, ки ин куллан нодуруст аст. Зеро таҷрибаву мушоҳидаҳо нишон додаанд, ки чунин хонандагон оянда дар зиндагӣ ва кор муваффақ мешаванд.

Яке аз маорифпарварони барҷастаи аҳди шуравӣ А.С.Макаренко ҳангоми фаъолият дар мактаб-интернати бачагони душвортарбия таҷрибаеро оммавӣ намуда буд, ки дар илми педагогика маъруф аст. Антон Семёнович як нафар тарбиятгирандаи интернатро, ки ба фиребгарӣ ва дуздӣ маълум буд, маблағи муайяне дода, ба мағоза барои харидани маводе мефиристад. Нахуст худи тарбиягиранда дар ҳайрат мемонад, ки муаллим ба вай бовар намуда, маблағ додааст, пасон ҳамкорон омӯзгорро сарзаниш намуда, ангушти ҳайрат мегазанд, вале, хушбахтона, тарбиятгиранда бе ягон фиребгарӣ маводи заруриро харида, бақияи маблағро ба устод бармегардонад. Ҳангоми дар шуъбаи маориф фаъолият намудан дар ҳамбастагӣ бо кормандони шуъба дар мактаби №1 ба таври пилотӣ (таҷрибавӣ) озмуне барои хонандагон сустхон (камфаъол), бо номи «Ман ҳам метавонам» гузаронда шуд, ки натиҷаи назаррас дод. Мақсад аз озмуни мазкур ба китобхонӣ ҷалб карда, ба ин васила баланд бардоштани сатҳи дониши онҳо, ҳамчунин, ба худ эътимод намудани ин гурӯҳ хонандагон буд. Тақрибан 30-35%-и чунин хонандагон ба китобхонӣ таваҷҷуҳ намуда, дарстайёркунии онҳо беҳтар шуда, баҳои «3»-яшон ба баҳои «4» мубаддал гашт ва инчунин,

ба худ эътимод варзидани онҳо тадриҷан хуб шуд. Ҳатто буданд хонандагоне, ки ба қатори хонандагони фаъол шомил шуда, дар оянда мактабро бо баҳои хуб ҷамъбаст намуданд. Аз тарафи маъмурияти мактаб ин хонандагон ҳавасманд карда шуданд, ки ин руҳияи онҳоро баланд намуд. Чунин хонандагон дар ҳамаи синфҳо ва дар ҳамаи муассисаҳои таълимӣ ҳастанд ва барои муайян кардани онҳо омӯзгор бояд аз тамоми усулҳои педагогӣ ва равонӣ истифода бурда, барои аз ин варта бароварани онҳо кӯшиш намояд. Муайян кардани чунин кӯдакон душвор нест: онҳо ғайрифаъол ҳастанд, ҳатто, агар ҷавоби саволҳои гузошташударо донанд, дар дарс парешон мешаванд. Чӣ тавр чунин кӯдаконро ба донишандӯзӣ ҷалб кардан мумкин аст, то онҳо тавонанд ба дигар хонандагон ҳамқадам ва пешраву фаъол гарданд?

Мо, омӯзгорон, кӯшиш менамоем, бо ҳама хонандагон ба як шеваи нав муносибат намуда, ба ҳолати гуногунии равонии онҳо таваҷҷуҳи хос зоҳир накунем, ки ин омил куллан

нодуруст аст. Омӯзгоронро мебояд ба ҳар як хонанда рафтори хоса карда, таваҷҷуҳи онҳоро ба дарс ва мавзуи нав ҷалб намояд. Чанд шарте ҳаст, ки иҷрои онҳо, ба фикри мо, барои беҳбуд бахшидан дар ин ҷабҳаи фаъолияти таълиму тарбия мувофиқи мақсад мебошад.

1. Шарти аввал фазои хайрхоҳона дар синф дар тули дарс мебошад (табассум, нигоҳи нек, таваҷҷуҳ ба якдигар, ба ҳама, меҳрубонӣ, имову ишораҳои нарм). Қобили дастгирист, ки агар мо ба хонандагон бо табассум, нигоҳи пурмеҳр, ҳаракатҳое, ки таваҷҷуҳи хонандаро пурра ба худ ҷалб карда метавонад, шавқу рағбати онҳоро ба дарсазхудунӣ бедор мекунад, муносибат намоем, самараи нек ба бор хоҳад овард.

2. Шарти дуюм рафъи тарс, ҳавасмандсозии хонандагон маҳсуб мeёбад. Ин амал эътимоди хонандаро зиёд мекунад, фаъолият ва озодии ӯро тақвият мебахшад. Дар бисёр маврид миёни мо – тоҷикон як иқтибоси «анъанавӣ» вирди забонҳост: «хонанда бояд аз омӯзгор тарсад», ки ба ақидаи мо, ин фикр нодуруст аст, зеро агар хонанда аз эҳсоси тарс ба дарси омӯзгор иштирок кунад, ӯ аз ин дарс ба худ чизе намегирад, зеро фақат барои он ки муаллим сарзанишаш накунад, дар дарс иштирок мекунаду халос. Аз ин хотир, ин ҳиссиёти номатлуб, яъне тарсро аз замири хонанда бояд берун кард ва ӯро то андозае талқин бояд намуд, ки агар каме кӯшиш кунад, метавонад ба сафи хонадагони фаъол шомил шавад ва ё аз онҳо дида, дониши беҳтар дошта бошад. Бисёр муҳим аст, агар ба хонанда эътимод кунед ва агар ба ин боварӣ ба худ зам шавад, фатҳи ҳама қуллаҳо ба ӯ муяссар мегардад.

3. Дигар шарти калидӣ ба хонанда муҳиммияти вазифаи пешниҳодшуда, яъне баланд намудани сатҳи дониши ӯ (ба хотири чӣ ва барои чӣ) ва зарур будани онро фаҳмонда тавонистан аст. Омӯзгор ба хонанда бояд фаҳмонад, ки дар сурати баланд гаштани сатҳи донишаш, ӯ ба қуллаҳои баланд расида, дар оянда метавонад дар кору зиндагӣ муваффақ шавад.

4. Шарти навбатӣ он аст, ки ба хонанда роҳҳои муайяни ба дастовардҳо ноил гаштанро нишон дода тавонем. Агар ба хонанда тавонем, роҳҳои ҳалли масъалаҳо ва вазифаҳои ба дӯши ӯ гузошташударо фаҳмонем, итминон ҳаст, ки эътимоди хонанда дучанд хоҳад шуд.

5. Хонандаро ҳавасманд кардан (бо шиорҳои талқинкунандаи «Аз паси кор! Биёед, оғоз кунем! Барори кор! Шумо метавонед! Каримҷон, Қобилҷон ва Гулнора (исми хонандагони сустхон) ҳам метавонанд! Канӣ, кӣ пештар ҳал мекунад! Касе пештар ҳал кунад, ҳамаамон барои ӯ қарсак мезанем!») ба раванди аз худ кардани дониш ҷалб кардани ӯ мусоидат мекунад.

6. Яке аз шартҳои муҳим баҳодиҳӣ ба шумор меравад. Ба кори чунин хонандагон ба таври умумӣ баҳо надода, ба ҷузъҳои алоҳидаи амалҳои иҷрошуда баҳо гузоштан муҳим аст, то хонанда эҳсос намояд, ки дар ҳалли баъзе масъалаҳо пешравӣ ҳам ба мушоҳида расад, корҳои иҷрошуда аз камбудиҳо орӣ нест. Ҳатман барои ислоҳи камбудиҳо дастурҳои мушаххас додан ҷоиз аст. Омӯзгор метавонад бо худ дафтари махсуси баҳогузорӣ (ба ғайр аз дафтари синф) дошта бошаду барои ҳавасмандии ин гуна хонандагон дар дафтар баҳои нисбатан баланд (бигзор, бо ҷавоби андак) гузорад, ки руҳияи хонанда баланд шуда, бароиояндаи ӯ заминае гузорад, яъне хонанда барои тайёр кардани дарс пеши худ вазифа гузорад. Боке не, агар дар рӯзномаи хонанда ҳамон баҳои баланд гузошта шавад. Итминон ҳаст, ки ӯ ин баҳоро ба волидайн нишон медиҳад ва албатта, дар ин маврид аз иқдоми омӯзгор изҳори қаноатмандӣ нишон дода, падару модар ҷиҳати боз ҳам бештар дарс тайёр кардани ӯ талош меварзад.

Ба ақидаи мо, яке аз усулҳое, ки хонандагони камфаъолро руҳбаланд месозад, вобаста намудани хонандагони аълохон ба ин гурӯҳ ба ҳисоб меравад. Пеш аз он ки ин корро амалӣ намоем, бояд бо хонандагони пешқадам маслиҳатҳои инфиродӣ анҷом диҳем, яъне хонандагони аълохонро барои кумак ба хонандагони сустхон вобаста кардан шарт ва зарур аст. Пас аз ин амал бо ҳамаи онҳо маслиҳат карда, ба ҳар як хонандаи пешқадам аз як то чор нафар хонандаи сустхонро вобаста намуда, ба онҳо барои ҳамкорӣ дастурҳои муфид додан мебояд.

Мувофиқи мақсад мебуд, агар миёни хонандагони камфаъол озмунҳои алоҳида ташкил кардаву фаъолони ин озмунҳо бо ҳар роҳ (тақдими ифтихорнома, туҳфа, раҳматнома ба волидайн, таърифу тавсифи онҳо дар маҷлисҳои пагоҳирӯзии мактаб ва ғайра) ҳавасманд карда шаванд.

ҲАР ҚУТБИ ЭҲСОС НАТИҶАЕ МУХТАЛИФ БА БОР ОВАРАД

Абдуғанӣ МУҲАММАДИЕВ – собиқадори маориф, ноҳияи Деваштич

Зиндагӣ оганда аз тазодҳои булъаҷабест, ки ҳар кадоме касро агар фаро бигирад, эҳсосу мағзи ҷонашро ба андозаи зиёд ё андак тасарруф намуда, ӯро ба самтҳои гуногуни пазиришу аксуламал, ба кирдору ҳаракатҳои муқобилу мухолиф мебарад. Тарс, дард, шарм, хавотирӣ, ғазаб, ҳасад, фишор, тазйиқ барин вазъу эҳсосот ба ҳар равиш ва дар ҳар поя бошад ҳам, ба сурати умумӣ асабҳоро хароб ва итоати иродаю худдорӣ барин қувваҳо раҳо мекунад.

Одами асабҳояш таранг, ба таъбири устод Рӯдакӣ гӯем, аз сабуксорӣ на бад донад, на нек. Аҳволи ин гуна шахс, ки худро осон ё бо душворӣ ба даст гирифта, вале дар муҳити барояш ноҷӯр ҳодисаро бошиддат мушоҳида ва бо мушкилӣ таҳаммул месозад, аз ин ҳам бадтар мешавад, зеро аз зоҳир кардани аксуламале худдорӣ намудан ба вазъи равонӣ ва ҳатто, биологии каси асабонӣ таъсири манфӣ расонда, ба солимии мизоҷ низ таҳдид мекунад. Ҳар кас, ки худ боре ба чунин аҳвол афтодааст, дар вазъи асабоният чӣ азоби алиме будани худдориро хуб медонад...

Борҳо мо аз пирони рӯзгордида, чунончи аз яке аз собиқадорони маорифи ҷумҳурӣ Рабӣ Муҳаммадиев (прототипи қаҳрамонони чанд ҳикояву қиссаи нависандаи мардумӣ Кароматуллоҳи Мирзо), ки беш аз 65 сол бо касби пуршарафи омӯзгорӣ машғул буданд, ҳамчунин, аз чанд нафар табиб шунидаем, ки қаҳру ғазаб ва асабонияти ҳамешагӣ, ҳатто гоҳ-гоҳӣ, на танҳо асабҳоро хароб ва баъзе узвҳоро иллатӣ мегардонад, балки ҳатто нури чашмро кам мекунад. Аз илмҳои кимиё ва биологӣ ба андозаи бояду шояд огаҳ ки нестем, барои тасаввур кардани таҷзияҳои кимиёвӣ дар майна ва дигар узвҳо ва шарҳ додани таъсири таҷзияҳо ба сиҳҳати бадан худро ҳайрону оҷиз мебинем...

Меҳр, *роҳат*, *осоиш*, *самимият*, *мулоимат*, *муросо*, *ҳилм*, *бозӣ*, *шӯхӣ*, *хандаю табассум* ва ҳар навъи дигари хушӣ барин ҳолоту эҳсосот – чӣ? Чунин аҳволу эҳсосот одамро ба кадом аҳвол меафкананд? Ба сиҳҳат ва дигар қувваҳои бадан чӣ таъсире мерасонад? Дар майна ва дигар узвҳо чӣ гуна таҷзияҳои кимиёвӣ бармеангезад? Ҷавоби муфассали ин пурсишҳо ва дигар саволҳои дар заминаи посуххо ба амаломада як китоб гап шуда монад, аҷаб нест. Биноан, аз ҷавоби муфассал худдорӣ карда, ҳамин қадар бояд бигӯем, ки ғолибияти чунин аҳвол ва эҳсосот ба мағзи сар ва ҳар узви бадан таъсири баръакс ва натиҷаи муқобил ба аҳволи дар ду сархатти боло ишорашуда хоҳад бахшид. Яъне, касро як олам роҳату оромиш, кайфияти болидаю руҳияи сабук ё чизе ба инҳо монанд мебахшад...

Як ҷаҳон андешаи аз мутолиаи китобҳои соҳаҳои равоншиносиву педагогика, мушоҳидаи аҳвол ва шунидани мулоҳизаҳои атрофиён ғуншудаpo хулоса карда, дар қолаби ҷумлаҳои боло навиштанамонро сабаб он аст, ки то аҳволи дар натиҷаи ду ҳолат: кашидагӣ ва оромии асабҳо донишро дар шакли ҳар гуна ахбор ҳар хел қабул кардани майнаи сар; чигунагии пазириши моҳияту мундариҷаи дониш ва бар асоси дониши пазируфтаю фарогирифта омода шудани замина барои пиндору гуфтору рафтори минбаъда барин масъалаҳо равшантар тасаввур шавад...

Агарчи дар бораи натиҷаи эроду мурoҷиатҳои зарофатомез ва худдорӣ аз даҳолати беназокатона ба олами эҳсосоти шогирдон дар саҳифаҳои рисолаҳо ва мақолаҳои рӯзномаву маҷаллаҳо ишораҳои фаровон ҳаст, ин ҷо барои тақвият бахшидан ва равшантар тасаввур шудани равиши амалан пиёдасозии мулоҳизоти боло ду пора аз як аҳволи шабеҳ –

навиштан ва ба ёд гирифтани ду хонанда, инчунин, ба дарсҳо дер мондани хонандаи севумро, ки замоне дар дафтари ёддошт сабт карда монда будем (ин ҷо хулосабарориро ба хонандаи муҳтарам ҳавола карда), дар ҳамон таҳрир, бе шарҳи зиёдатӣ овардан ба назар бамаврид менамояд, ки чунин аст:

Қайди якум: «Хонандаи синфи якум Наргис менависад, қариб беғалату хоно менависад, бисёр тез менависад. Гоҳе баъзе ҳамдарсонаш қалам ба рӯйи варақ набурда, вай ду-се сатр менависад. Аммо намедонад, ки чӣ менависад. Аз ҳарфҳое, ки то имрӯз омӯхтем, вай фақат ду ҳарф, ҳарфҳои *о* ва *с*-ро омӯхт. Дигар ҳарфҳоро, воқеан ҳам, «гузашт». Ана, имрӯз ҳам чанд сатр ҳарфи *г* навишт. Аммо ҳарфро ё *х* ё *и* меномад. Зимнан, ба ҷуз ҳарфҳои *о* ва *с* кадом ҳарфро, ки нишон диҳӣ, *а*, *х*, *и* ё *д* ном мебарад. Бар иловаи ду ҳарфи шинохтааш, тӯтисифат танҳо номи ҳамин чор ҳарфро ба ёд гирифтааст. Ҳар дарс бо фосилаи вақт як ҳарфро ду-се бор нишон дода, номашро гуфтану пурсиданҳоям низ бефоида баромад. То ҳанӯз ягон чора – на таҳсин кардан барои ҳунар нишон доданҳои тасодуфиаш, на зуд-зуд болои сараш хам шуда, аз дасташ дошта, равиши ҳаракати қаламро ҳини навиштани ҳарфе нишон додан, на ҳар дарс вазифаро пурсидан, на истифодаи дигар роҳу равишҳои омӯзиш натиҷае намедиҳад. Наход, ҳамин тавр бо омӯхтану шинохтани ду ҳарф — *о* ва *с* ва «ёд гирифтан»-и номи боз чор ҳарфи дигар «Алифбо»-ро фурорад? Не. Набояд ин тавр шавад! Шояд ягон илоҷи дермонда ё фаромӯшшудае ҳаст, ки барои ба роҳи омӯзиш даровардани Наргис ва ӯ баринҳо кумаке расонад? Чунончи, вақти омӯхтани ҳарфи «о» кулчақанди дар рӯйи мизи худи Наргис хобидаро бардошта, бо шарҳи лозим ба ҳамсинфонаш чун як шакли ҳарф нишон доданам ба ӯ таъсире мувофиқ гузошт магар («кулчақанди ман монанди ҳарфи «о»!), ки ном ва шакли ҳарф нағз ба ёдаш нишаст?

Ё вақти омӯхтани ҳарфи «с», ҳамчунин, аз Наргис кулчақанд пурсида (агарчи гоҳе дар ҷузвдонаш баъзе асбобҳои хониш ёфт намешуд, бисёр вақт, шояд ширинии дӯстдоштааш бошад, дар он ин чизро дидан мумкин буд), як тарафи онро газида, шаклашро ба ҳарфи мавриди омӯзиш монанд карда, ба шогирдон нишон доданам ба вай чӣ таъсире расонд? Хусусан, шояд баъд аз ба Наргис: «Муаллим, кулчақанди «о»-монанди туро газида, аз вай ҳарфи «с» сохтанд-а?» гуфтани ҳамсинфаш Фирдавс ному шакли ҳарф хеле хуб ба ёди ӯ монд?... Охир, Наргис бо кулчақандаш дар шинохтану омӯхтани ҳарф «фаъолона иштирок» кард...

Яъне, аз роҳи мушоҳида ва суҳбат бо шахсони наздикаш сифатҳои фардии ҳар хонанда, аз ҷумла, рағбатҳояш, ба чӣ чизҳо таваҷҷуҳ доштанашро бояд омӯхт ва натиҷаро барои бартараф кардани камбудиҳои ҷойдошта бамаврид истифода кард...»

Қайди дувум: «Шарикдарси Наргис – Дилнигор бори аввал аз худ ҳавсалаи кофӣ зоҳир карда, дар дарси омӯзиши ҳарфи *г* аз як сатр зиёдтар ҳарфро навишт. Аммо фақат ду-се ҳарфи аввал навиштааш ба ҳарфи *г* монанд шуду бас. Зоҳиран, инро худаш ҳам ҳис кард магар, ки ҳар бори назди мизаш рафта, ба дафтараш нигаристанам бо ҳарос ҷонибам нигоҳ кард. Аммо ҳеч коҳише накардамаш. Танҳо ҳини бори охири дар ин дарс ба дафтараш нигаристанам бо мулоимӣ гуфтамаш:

— Ҳо, нағз, офарин! Нағз! Ана ҳамин хел навиштан гир. Ту натарс, ман барои безеб навиштанат ҷанг намекунам. Ҳоло дасти ту қаламро дуруст доштан ва навиштанро ёд нагирифтаст. Ҳамин хел навиштан гирӣ, дастат ба хат навиштан одат мекунад. Баъд хатат худат мехостагӣ барин оҳиста-оҳиста зебо шудан мегирад. Имрӯз, ки аз дина хушрӯтар навиштӣ, фардо аз имрӯз беҳтар менависӣ. Ту аз уҳдаи ин кор баромада метавонӣ! Ҳамту не?

— Ҳа – а! Ҳо, бале. Ту худат хушрӯ навиштан мехоҳӣ, лекин ҳамин дастат… А?

Аз чеҳрааш нақши ҳарос камтар ғайб зад.

Гуноҳро ба «гардан»-и дасташ бор карданам хотири ӯро каме ҷамъ кард. Боз пурсидам:

— Ин ҳарфи *г* -а?

Пурсиш ба ин сабаб ва маънӣ садо дод, ки Дилнигор мисли Наргис баъзан намедонад, ки кадом ҳарфро менависад.

— Ҳа, лекин монанди *г* нашуд,— суоли маро тасдиқкунон ба як камбуди кори худ иқрор шуд Дилнигор.

Ана далел ба дурустии як тахминам дар хусуси ҳаросидани баъзе шогирдон аз нохоно ва безебнависӣ.

— Ҳеч гап не. Ана, дидӣ, ту худат медонӣ, ки ин ҳарфи *г*. Боз медонӣ, ки ҳарфи г дигархелтар навишта мешавад. Ҳо-о, ана дар ҳамон коғаз навиштагӣ барин. Ба тахтаи синф

ишора кардам, ки он ҷо варақаи шакли чопӣ ва дастнависи ҳарфи *Гг*-ро барои дарси имрӯз часпонда мондаам.

— Лекин дастат ҳаминро намедонад-дия.

Баъди чунин тавзеҳ додан ва сарашро сила карданам осори ҳарос аз чеҳрааш сутурда гашт, ҷойи онро хушҳолӣ гирифт. Инак, сар ба рӯйи дафтар хам кард, барои навиштанро идома додан нӯги қалам ба рӯйи рахи навбатии саҳифаи дафтар расонд. Баъд аз ду-се ҳарфи *г* навиштан:

— Худи (монанди) ана ҳаминро нависам-а?—мепурсад боз сарашро бардошта ва намунаи навиштаи маро нишон дода. Табассум ва сарҷунбонии маро ба ҷойи тасдиқ пазируфта, номи ҳарфро гуфта-гуфта ба навиштанаш давом медиҳад: — Гэ, гэ, гэ…

Қайди севум: «Дар чор рӯзи охир бори дуюм аст, ки Сайфулло баъди чанд дақиқаи занги даромад, баъди гузаштани як қисмати дарс ба синфхона медарояд. Сабаб, зоҳиран, дурии роҳи хонаашон мебошад, ки дар поёни деҳа, дуртар аз хонаи ҳама ҳамсинфонаш воқеъ аст. Дари синфхонаро оҳиста кушода, гӯё интизори коҳишу сарзаниш бошад, гарданашро каҷ карда, бо табассуми гунаҳгорона ворид гаштанаш ба ман иҷоза надод, ки «чаро аз дарс дер мондӣ?» –гуфта ақаллан саволи муқаррарӣ бидиҳам. Рӯзи душанбе дар вақти танаффуси калон ба хонаашон рафта, ба дарси чорум дер омада буд…

Соли гузашта ба бародари калонии номбурда –Абдулло, ки аъло набошад ҳам, қариб ҳама фанҳоро амиқ меомӯзад, дарс гуфта будам. Аз нигоҳи чашмон ва баъзе амалу ҳаракатҳои борабташ хулоса кардан мумкин аст, ки агар Сайфулло бо таълиму тарбия ва назорати дуруст фаро гирифта шавад, аз бародараш Абдулло пухтатару покизакортар ба воя хоҳад расид. Кошки, ин хулоса дуруст барояд!...»

Мурод аз ин ҷо овардани ин як рӯйдоди ба назари аввал саҳлу муқаррарӣ чист? Зермаънои қайди севум ин аст, ки Сайфулло бояд барои ҳар замон ба дарсҳо дер монданаш коҳишу сарзаниш мешунавид, гӯшмол медид. Аммо... Чӣ ҳоҷат пушаймонгаштаро сарзаниш!?

Бале, он ҷо ки латофат мебояд, ситеза нашояд...

КМТ: БЕШ АЗ 100 АСАРИ ПЕШВОИ МИЛЛАТ ИНТИЗОРИ ХОНАНДА

Тавре ба АМИТ «Ховар» дар Китобхонаи миллӣ хабар доданд, бо мақсади дар сатҳи баланд баргузор намудани Озмуни ҷумҳуриявии «Хонандаи беҳтарини асарҳои Пешвои миллат», ки шуруъ аз соли 2024 байни донишҷӯёни муассисаҳои таҳсилоти миёна ва олии касбӣ доир мешавад, Китобхонаи миллӣ тасмим гирифт, ки кулли асарҳои Президенти Ҷумҳурии Тоҷикистон муҳтарам Эмомалӣ Раҳмон ва осори дар бораашон интишорёфтаро дар шакли электронӣ манзури иштирокчиёни озмун намояд.

Тибқи принсипҳои баргузории озмунҳои ҷумҳуриявӣ, дастрасӣ ба захираҳои илмӣ, илмӣ-оммавӣ ва адабиёти тавсияшаванда, кормандони шуъбаи автоматикунонии раванди китобдорӣ-иттилоотии Китобхонаи миллӣ тамоми адабиёти тавсияшавандаи Озмуни ҷумҳуриявии «Хонандаи беҳтарини асарҳои Пешвои миллат»-ро дар пойгоҳи Китобхонаи миллии электронии Тоҷикистон барои ройгон боргирӣ намудани китобҳои электронии Пешвои миллат гирд оварданд. Хонандагон ва иштирокчиёни озмун бояд донанд, ки дар Китобхонаи миллии электронии Тоҷикистон (www.nlt.tj) равзанаи «Асарҳои Асосгузори сулҳу ваҳдати миллӣ-Пешвои миллат, Президенти Ҷумҳурии Тоҷикистон Эмомалӣ Раҳмон» бо се забон ҷойгир ва дар истифодаи умум қарор дода шудааст. Хонандагон метавонанд дар равзанаи мазкур шакли электронии ҳамаи асарҳои муҳтарам Эмомалӣ Раҳмонро ба осонӣ боргирӣ намоянд. Умуман, кулли асарҳои рақамишуда 113 адад буда, онҳо тибқи муқаррарот ба таври зайл бо забони тоҷикӣ – 70 нусха, бо забони русӣ – 28 нусха ва бо забони хориҷӣ – 15 нусха мебошанд.

Тибқи маълумоти оморӣ, теъдоди адабиёти дар бораи Пешвои миллат муҳтарам Эмомалӣ Раҳмон навишташуда зиёда 300 ададро ташкил менамояд, ки аз ин шумора 135 адади он аллакай аз ҷониби кормандони шуъба рақамӣ гардонида шудааст. Китобхонаи миллии Тоҷикистон ба хотири ҳарчи зудтар ва бештар тарғиб намудани асарҳои Пешвои миллат ва дар сатҳи баланд баргузор намудани Озмуни ҷумҳуриявии «Хонандаи беҳтарини асарҳои Пешвои миллат» дар ҳамкорӣ бо Вазорати маориф ва илми Ҷумҳурии Тоҷикистон, Академияи миллии илмҳои Тоҷикистон ва дигар сохторҳои масъул тамоми адабиёти рақамишударо ба шакли электронӣ тариқи диск ба донишгоҳу донишкада ва муассисаҳои таҳсилоти миёна ва олии касбӣ ирсол намуданд.

Ёдовар мешавем, ки Озмуни ҷумҳуриявии «Хонандаи беҳтарини асарҳои Пешвои миллат» дар асоси Амри Президенти Ҷумҳурии Тоҷикистон аз 12 декабри соли 2023 «Дар бораи тасдиқи ҷадвали баргузории ҷашну солгард, фестивалу намоиш, иду озмунҳои фарҳангию маърифатӣ ва анъанаю ҳунарҳои мардумӣ дар Ҷумҳурии Тоҷикистон барои соли 2024» аз ҷониби Китобхонаи миллии Тоҷикистон баргузор карда мешавад.

ВОҲИДҲОИ ФРАЗЕОЛОГӢ ДАР ЗАБОНҲОИ ТОҶИКӢ ВА АНГЛИСӢ

«Таъбир» калимаи арабӣ буда, маънои луғавиаш баён кардан, равшантар баён намудан, тафсир ва шарҳ мебошад. Ҳамчун истилоҳи забоншиносӣ таъбир як навъи ибораи таърихан устувору рехта буда, ба маънои маҷозӣ кор фармуда мешаванд. Таъбирҳо дар нутқ барои ифоданоку таъсирбахш ва пуробуранг ифода кардани фикр хизмат менамоянд. Таъбир бо номҳои ибораи рехта, ибораҳои устувор ва ибораи фразеологӣ низ ном бурда мешаванд.: гурги борондида, гули сари сабад, асои пир ба ҷойи пир...

Зайнура СОБИРОВА – ассистенти кафедраи забонҳои Коллеҷи информатика ва техникаи шаҳри Душанбе

Калимаҳо дар таркиби воҳидҳои фразеологӣ аксар ба маънои маҷозӣ меоянд ва мафҳумҳоро як дараҷа пӯшида, вале рангину дилнишин ифода мекунанд. Дар таъбирҳо як лаҳзаи воқеии ҳаёт инъикос меёбад: арғамчинро аз миён буридан, офтоби сари дарахт (кӯҳ) будан, ба болои сӯхта намакоб рехтан ва ғайра. Чунин лавҳаҳо инъикоскунандаи муҳити зиндагӣ, фарҳанг ва тахайюлоти мардуми ҳар қавму миллат ба шумор мераванд, бинобар ин, фаҳмидани маънои чунин суханони сеҳрнок барои бегонагон ба осонӣ муяссар намегардад. Аз ҳамин сабаб, ин гурӯҳи ибораҳоро аз як забон ба забони дигар айнан тарҷума кардан на ҳамеша муяссар мегардад. Муҳимтарин хусусият ва тафовути таъбирҳо аз ибораҳои озоди синтаксисӣ инҳо мебошанд:

Таъбирҳо маънои маҷозӣ доранд (гурги борондида), ибораҳои синтаксисӣ маънои аслӣ (гули сурх). Калимаҳои дохили ибораи озодро иваз кардан мумкин, аммо калимаҳои дохили таъбирро иваз кардан мумкин нест. Мисол: «гурги борондида»-ро рӯбоҳи борондида гуфтан мумкин нест, чунки гурги борондида таърихан рехтаву устувор гаштааст.

Фразеология дар забон яке аз соҳаҳои бузургу гуногуншакл буда, ба мисли ҳар як соҳаи илм масоили баҳбарангезе дорад, ки имрӯз ҳам мубраманд ва ҳалли худро интизоранд. Таҳқиқи муқоисавии ҳодисаҳои забон дар соҳаи фразеология ва луғатшиносӣ (лексикология) барои забоншиносони муосир ба сабаби аҳаммияти кашфи хусусиятҳои умумӣ ва хос дар сатҳҳои забонии фразеология ва лексикологияи якчанд забон қобили таваҷҷуҳ мебошад. Ошкор сохтани ҳудудҳои ба ҳамдигар наздик омадани забонҳои гуногун барои нишон додани ҷиҳатҳои умумияти фарҳангӣ, таърихӣ ва психологияи халқҳо имкон фароҳам меоварад. Таҳқиқи пайвандҳо байни забонҳои алоҳида ва гурӯҳи забонҳо барои таъйини хешовандии байни онҳо, муайян намудани дараҷаи аз ҳам дур будан ва барқарорсозии нисбии пайдарҳамии рӯйдоду ҳодисаҳои умумии ин забонҳо кумак мерасонад. Дар ин бобат таҳқиқи соҳаи фразеология, махсусан, воҳидҳои фразеологӣ қобили таваҷҷуҳ аст, чунки дар онҳо хусусиятҳои умдаи маишат ва фарҳанги ҳар як халқ зоҳир мешавад. Маърифати таркиби фразеологии забон имкон фароҳам меоварад, ки психология (руҳия), маънавиёт, кайфияти зеҳнии миллати соҳиби забон амиқан дарк карда шавад. Имрӯз дар шароити рушди забонҳои миллӣ ва ҳамгироии пурвусъат, ғанӣ ва наздик

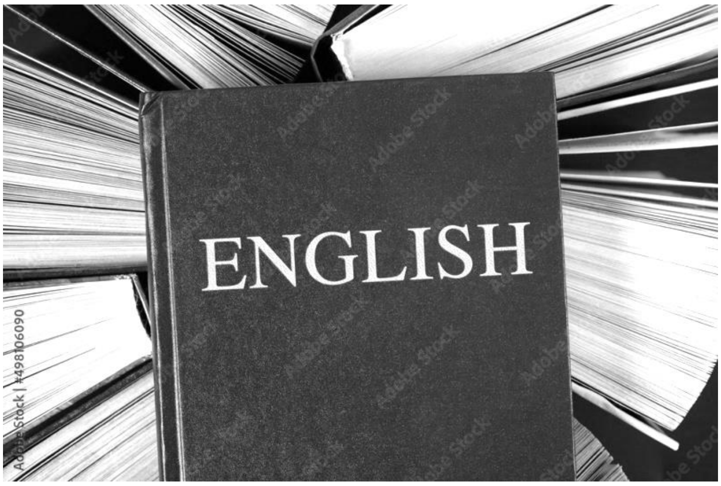

шудани тамаддунҳо масъалаи зарурати таъйини ҳодисаҳои забон дар заминаи таҳлили типологӣ – муқоисавӣ аҳамияти бештаре касб менамояд. Беш аз сад сол аст, ки донишмандони гуногун ба омӯзиши фразеология машғуланд ва дар рушди ин соҳаи забон саҳми арзанда доранд.

Яке аз масъалаҳои луғатшиносии муосир, омӯзиши муқоисавии хусусиятҳои маъноии воҳидҳои фразеологӣ, таҳлили фразеологизмҳои маҷозиву киноявӣ ва муболиғавиву эвфемитикӣ боқӣ мемонад. Маҷоз яке аз роҳҳои ғанӣ гардидани фразеологизмҳои ҳар як забон, аз ҷумла, забонҳои тоҷикиву англисӣ ба шумор меравад. Воҳидҳои фразеологии маҷозӣ ба навъҳои гуногуни монандӣ, воқеӣ ва ё тасаввуршаванда асос ёфтаанд ва шахсро ифода менамоянд. Ин қабил ибораҳо, одатан, хусусияти таъйини арзиш (баҳогузорӣ) доранд. Баҳо метавонад манфӣ ва ё мусбат бошад. Дар воҳидҳои фразеологии маҷозӣ ҳар гуна воситаҳои маҷозии забон ифода меёбанд. Чунончи:

Монандии рафтор: ***шери жаён*** – шахси бағазабомада; ***шири хомхӯрда*** - шахси бетаҷриба; монандии ҳолат: ***каждуми зери бӯрё*** – душмани хавфноки махфӣ. **Монандии ҳолат:** ***broken reeds*** (айнан: қамиши шикаста) – «шахси нобоваринок»; монандии синну сол: ***babies and suckling*** (айнан: кӯдакон) – «навкор, ашхоси тамоман бетаҷриба»; **монандии рафтор:** ***a dog in the manger*** (айнан: саг дар рӯйи беда) – «на ба ман, на ба ту»; **монандии ҳолат:** ***a round peg in a square hole*** (айнан: мехи гирд ба девори чаҳоркунҷа) – «шахсе, ки дар кор ба вазифааш мувофиқ нест»; ***a shake in the grass*** (айнан: мор дар буттазор) – «мори пинҳони хавфнок»; монандии ранг: ***pea-soup fog*** (айнан: нахӯдмонанд; тумани шӯрбомонанд) – «тумани зарди Лондон» ва ғайра: Poor little snipe – square ***peg round hole*** – whever he might be and all those other peds – thousands upon thousands, that would never fit in. – Содалавҳи бадбахт, ҳеҷ ҷойи худро дар зиндагӣ намеёбад.

Ва ба ин монандҳо ҳазор андар ҳазоранд! Воҳидҳои фразеологии исмии маҷозӣ ба маънои манфӣ нисбат ба маънои мусбатдоштаҳо зиёдтаранд. Баъзе аз онҳо танҳо ба зан, мард ва кӯдакон муносибат доранд: ***fine lady*** (айнан: хонуми зебо) – «хонумча, зане, ки аз худ ашроф метарошад»; ***a lounge lizard*** (айнан: калтакалоси базӯр-базӯр роҳраванда) – «бекорхӯҷа, бекоргарде, ки ҷустори шиносоӣ бо занони сарватманд аст, алфонс»; ***Peck's Bad Boy*** (айнан: бачаи ганда Пека) – «содалавҳи бекор»; ***a weak sister*** (айнан: хоҳари муштипар) – «заиф, зан». Монандии неру: ***пушту паноҳ*** - нафари такягоҳ, пуштибон; монандии амал: ***обу оташдида*** – шахси таҷрибанок; монандии ҳолат: ***гули сари сабад*** – азизи маҳфилу маъракаҳо. Ана ҳаминҳо буданд, ***гули сари сабад***и маҷлисҳои Шарифҷон-махдум, ки ман аз суҳбати онҳо бӯйи хушеро мешамидам. Баъзе аз воҳидҳои фразеологии забони тоҷикӣ танҳо ба ҷинси зан тааллуқ доранд: ***моҳи шаби чордаҳ*** - зан ё духтари зебо; ***кабки хиромон*** – ёре, ки бо нозу таманно қадам мезанад; ***моҳи мунир*** – моҳсимо. **Монандии неру**: ***a tower of strength*** (айнан: бурҷи неру) – «такягоҳи боваринок, инсоне, ки ба ӯ чун ба девори сангин метавон такя кард»; монандии қадру эътибор: ***a big gun*** (айнан: камони бузург) – «шахси муътабар; каллакунда». Шуморае аз воҳидҳои фразеологии забони англисӣ маҷозӣ ба занҳо ва ё мардон дахл доранд: ***the fair sex*** (айнан: ҷинси латиф) – «занон»; ***girl Friday*** (айнан: духтар – Ҷумъа) – «ёвар, дасти рост, корманди муътаманд (духтар – котиба)»; ***a golden girl*** (айнан: духтари тиллоӣ) – «духтаре, ки ҳама ӯро мешиносанд»; ***a golden boy*** (айнан. писари тиллоӣ) – «писаре, ки ҳама ӯро мешиносанд»; ***the lord of creation*** (айнан. ҷаноби офариниш) – «тоҷи офариниш, мард»; ***man Friday*** (букв. мард- Ҷумъа) – «ёвар, дасти рост, корманди муътамад»: Even before they were acquainted he had admired Osborne in secret. How he was his valet, his dog, his ***Man Friday*** – Пеш аз шинос шуданашон ӯ аллакай пинҳонӣ Осборнро дӯст медошт. Акнун ӯ саги даргоҳ, хидматгори ҳалқабагӯши ӯ шуда буд. **Монандии ҳолат:** ***офтоби сари кӯҳ*** – шахси куҳансол. Адами баҳодиҳӣ дар фразеологизмҳои ифодакунандаи инсон, метавонанд исми шахсро дар бар гиранд: ***John Hancock*** – «имзои бо дасти худ гузошташуда», ки дар Эъломияи истиқлолият номаш дар сатри якум омадааст; ***Tommy Atkins*** – «Томми Аткинс» (лақаби аскари амрикоӣ); ***John Bull*** – «Ҷон Бул» (лақаби истеҳзоомези англисҳо): By some, he called… a through-bred Englishman, by some, «a genuine ***John Bull***» – Баъзеҳо ӯро бритониёии асил, дигарон «Ҷон Бул» меномиданд. **Монандии ҳиссиёт:** ***дарди сар*** – чизе, ки боиси ташвиш кашидан аст; монандии ҳолат: ***зинда дар гӯр*** дар ҳолати вазнин будан; – Усто Барот! Шумо дар куҷо? – гӯён овоз дод.– Ман дар ин ҷо бо бачагон ***зинда дар гӯр*** шуда нишастаам, - гуфта ҷавоб

дод касе… **Монандии ҳисси маззаву таъм**: ***a bitter pill to swallow*** – (ҳабби талх) – «паст задани шарафи одам, ки ба он тоқат бояд кард»; ***gall and wormwood*** (айнан: талхак, явшони талх) – «ягон чизи бад, ба дил зананда»; ***a stab in the back*** (айнан: зарба аз пушт) – «зарба аз пушт, ҳуҷуми номардона, хиёнаткорона»; ***the last straw*** (айнан: хаси охирин) – «қатраи охирин, ки аз он косаи об пур мешавад». I have summoned you have to witness it, because I know it will be ***gall and ormwood*** to you! – Ман шуморо дониста даъват кардам, ки нигаристан ба кори кардаи худатон чизи баде хоҳад буд.

Фразеологизмҳои дар боло овардашуда тавсифҳои мусбату манфиро дар бар мегиранд ва ё бетавсиф мебошанд. Тавсифҳои мусбату манфӣ дар иборaҳо бо шакли зоҳириву дохилӣ бо образнокии мусбату манфии дар ин воҳидҳо ифодаёфта ва бо маъниҳои ҳарф ба ҳарфи ҷузъҳояшон асосёфта алоқаманданд. Ҳатто, маънии фразеологизмҳои **пушту панох, нафаси охирин, дарди сар *a shake in the grass, a stab in the back, a break in the cloud*** ва ғайраро надониста, оид ба тавсифҳое, ки онҳо ифода мекунанд, муҳокимаронӣ метавон кард. Аксар воҳидҳои фразеологии маҷозӣ хусусияти эвфематикӣ доранд, аз ин рӯ, ин ё он мафҳуми ифода мекардаи онҳо ба таври пӯшида, номустақим, дар шакли нармгуфторӣ зоҳир мешаванд. Ин гуна иборaҳо, махсусан, дар байни иборaҳои ифодакунандаи марг ва шайтон бисёранд. Марг: ***the great*** (ва ё ***the last***) ***enemy*** (айнан: душмани бузург (ва ё охирин) – «марг»; ***the last great change*** (айнан: тағйироти бузурги охирин) – «хоби абадӣ»; ***one's*** (ва ё ***the***) ***last sleep*** (айнан: хоби охирини касе); ***the neverending sleep*** (айнан: хоби беохир, тамомнашаванда) – «хоби абадӣ»; ***a leap in dark*** (айнан: ҷаҳиш ба торикӣ) – «ҷаҳиш ба гумномӣ, бедаракӣ»; ***the Evil One*** (айнан: бад) – «неруи бадӣ»; ***the father of lies*** (айнан: падари дурӯғ) – «шайтон»; ***the prince of darkness*** (айнан: шаҳзодаи торикӣ) – «султони зулмот»; ***the evil*** (ва ё ***the wicked***) ***Spirit*** - «неруи бадӣ». Ба ҷойи ***tuberculosis*** метавон гуфт ***the white scouge*** – «офати сафед». Дуздони кисабурро шӯхиомез ***the light fingered gentry*** (айнан: ашхоси дасташон нопок) – «мутахассисони кисаи дигарон», аскарони кирояро – ***soldiers line*** (айнан: аскарони корашон бобарор) мегӯянд. Дар аксар маврид маҷоз хусусияти муболиғаомез мегирад. Масалан, ***a bull in a china*** – «фил дар дукони шишагар». Аксаран монандӣ ба хосиятҳои гуногуни ашё, ҳайвонот, ҳашарот ва ғайра, ки чун аломати асосии онҳо мавриди назар қарор мегирад, асос меёбад. Масалан, ***мурғи беболу пар***, ***мурғи паршикаста*** – шахсе, ки қувва ё имкон надорад. Хосияти бераҳм будан: ***a hard*** ё ***tough nut crack*** (айнан: чормағзи шикастанаш мушкил) – «шахси неруманд, ба дандони ҳар кас мувофиқ набудагӣ»; ишора ба фаро расидани умр: ***a nail in one's coffin*** (айнан: мехи тобути ким-кӣ) – «он чизе, ки маргро наздик меоварад, боиси марг мешавад, фаро расидани умри касе»; он чизе, ки оғоз ва интиҳоро ифода мекунад: ***the alpha and omega of smth*** – (айнан: алфа ва омегаи (номи ҳарфҳои алифбои юнонӣ) ягон чиз) – «оғоз ва анҷом»; ***a red rag to a bull*** «чун латтаи сурх барои барзагов» (яъне, он чизе, ки ба қаҳру ғазаб меорад); ***a thron in one's flesh*** (айнан: хоре дар бадани касе) – «манбаи ҳамаи нохушиҳо, асабоният», «гули чашм»; ***a bee in one's bonnet*** (айнан: занбӯри дар кулоҳи касе нишаста) – «аҷоибот, андешаи дилгиркунанда, девонагӣ» ***a rope of sand*** (айнан: – оббанд аз рег) – «устувории фиребо, фиреби назар»; ***a storm in tea-cup*** – «тӯфон дар пиёлаи об». Ҳамаи ин иборaҳо ба ҳолату вазъияти ғайривоқеӣ асос ёфтаанд. Хусусияти маҷозӣ дар ин навъ иборaҳо дар натиҷаи таҷдиди маънои калимаҳои дохили онҳо ва асосёфта бар тасаввуроти марбут ба образи ғайривоқеӣ пайдо шудааст:

That also was a gentleman's paper, but it had ***a bee in its bonnet***. Bees in its bonnets were respectable things, but personally Soames did not care for them.

Ҳамин тариқ, воҳидҳои фразеологии исмӣ навъи паҳншудатарини фразеологизмҳои забонҳои муқоисашаванда мебошанд. Дар нисбати фразеологизмҳо, ба таври умумӣ, гуфтан мумкин аст, ки дар муқоиса бо калимаҳо фарқашон таъйин гардид. Аз ҳама муҳим он аст, ки вазифаи аввалиндараҷаи фразеологизм баҳо додан ба воқеият аст ва калима вазифаи ном бурданро дорад. Дар муқоисаи воҳидҳои фразеологӣ мо ба хулоса омадем, ки аз ҷиҳати сохтори синтаксисӣ воҳидҳои фразеологии исмӣ воҳиди пурра буда, ибораи ба ҷузъҳо ҷудонашавандаи дорои таркиби луғавии доимӣ ва танҳо вазифаи як аъзои ҷумларо иҷро менамоянд; нуктаҳои мазкурро дар бораи ибораи озод наметавон гуфт.

БАНАҚШАДАРОРИИ КОРҲОИ ТАЪЛИМӢ

Тӯтихон ДЕВОНШОЕВА – корманди Донишкадаи ҷумҳуриявии такмили ихтисос ва бозомӯзии кормандони соҳаи маориф

Гурӯҳи калон (5-6-сола, идома аз шумораи гузашта) (Анҷом)

Машғулияти 10. Мавзуъ: «Мағозаи зарфҳо»

Адад ва рақами 9. *Миқдор ва тартиби ҳисоб дар доираи 9, мустаҳкам намудани дониш оид ба бисёркунҷаҳо. Муайян кардани ҳолатҳои ашё нисбат ба якдигар. Якҷоя сохтани шаклҳои геометрӣ аз рӯйи нишонаҳои (аломатҳои) умумӣ.*

Мураббия: – Бачаҳо, имрӯз мо ҳамроҳи шумо ба мағозаи зарфҳо меравем. Зарфҳо барои чӣ лозиманд? (Ҷавобҳои кӯдакон). Мо зарфҳои нав мехарем. (Шароити махсус муҳайё шудааст).

Ҳама ба мағоза ворид мешаванд, аз рӯйи расм рафҳои зарфгузоштаро тамошо мекунанд. Дар рафи боло лаъличаҳои ҳарранга, дар рафи дуюм косаҳои шаклҳояшон гуногун (даврашакл, нимдавра, чоркунҷа, росткунҷа ва бисёркунҷа) гузошта шудаанд.

Мураббия: – Бинед, дар мағоза чӣ қадар зарфҳои гуногун зиёданд. Канӣ, зарфҳои хӯрокхӯриро номбар кунед. Зарфҳои чойнӯшӣ кадомҳоянд? (Ҷавоби кӯдакон).

– Косаҳо дар кадом раф ҷойгиранд? (Дар рафи болоӣ). Биёед, косаҳоро мешуморем (9-то). Рақами 9 ба чӣ монанд мебошад? (Ба қулфак: дар боло ҳалқача, дар поён чангакча). Косаҳо аз ҳамдигар бо чӣ фарқ мекунанд? (Бо ранг ва шакл). Косаи сурх аз рӯйи ҳисоб чандум аст? Кабуду зард - чӣ?

Мураббия кӯдаконро дар гирди худ ҷамъ оварда, аз онҳо хоҳиш мекунад, ки барои худ зарфҳои гуногуншаклро интихоб намоянд.

Баъзе зарфҳо ба бисёркунҷа шабоҳат доранд. Аз кӯдакон хоҳиш мешавад, ки кунҷҳои онҳоро шуморанд (панҷкунҷа, шашкунҷа).

– Ин зарфҳои панҷкунҷа ва шашкунҷаро боз чӣ номидан мумкин аст? (Бисёркунҷа).

– Диққат кунед, ки дар рафи поён чӣ қадар чойнику пиёлаҳои зебо ҷой гирифтаанд. Чойник дар куҷои раф гузошта шудааст? (Дар байни косаҳо). Пиёлаҳо чӣ? (Аз тарафи рости чойник ё чапи чойник). Косаи шакаргирӣ дар куҷо ҷой гирифтааст? (Дар тарафи рости чойник).

– Ҳар кадоми шумо яктоӣ зарферо, ки маъқул меҳисобед, гирифта, дар паҳлуи ман истед. Аз тарафи рости ман кӯдаконе меистанд, ки зарфҳои даврашаклро интихоб намуданд, аз чап онҳое, ки зарфҳои қиррадорро интихоб карданд.

Бачаҳо ба ҳар тараф тақсим шуда, якдигарро мустақилона назорат ва хатоҳои якдигарро ислоҳ мекунанд.

Бачаҳо зарфҳои нав харида, ба боғча бозмегарданд ва зарфҳоро ба зочаҳо тақдим мекунанд.

Март. Машғулияти 11

Ҳисоби ашё новобаста аз самт: аз чап, аз рост, чапу рост аз боло ба поён, аз поён ба боло. Машқи ҳисоби ашё аз рӯи дарозӣ ва баландӣ.

Мураббия: – Имрӯз мо ба чарогоҳ меравем. Расм овехта мешавад, дар расм чарогоҳ, қуллаи кӯҳҳо, арчаҳо, хонаи чӯпон ва рамаи гӯсфандон, аспон тасвир ёфтаанд. Мо дар чарогоҳ чиро мебинем? (Аз чап, аз рост, аз пеш, аз қафо ва аз мобайн). Ба назди расм духтараки хурдакак Амина мебарояд. Аз ӯ хоҳиш карда мешавад, ки чизҳои тасвиршударо шуморад. Амина кӯшиш мекунад, шуморад, аммо ӯ ҳоло шумориданро ёд нагирифтааст.

Мураббия аз кӯдакон хоҳиш мекунад, ки ба Амина кумак расонанд. Дар расм чанд қуллаи кӯҳҳоро мебинем? Аз чап ба рост ва аз рост ба чап мешуморем. Баъди шуморидан рақами 4 овехта мешавад.

Кӯдакон тамоми гурӯҳи ашёро аз самтҳои гуногун мешуморанд. Миқдори онҳоро бо рақам ифода намуда, хулоса мебароранд: миқдор аз самти ҳисоб вобаста намебошад.

Машғулият бо маводи тақсимотӣ. Ба кӯдакон супорида мешавад, ки мувофиқи миқдори хаймаҳои чӯпонҳо, арчаҳо (росткунҷаҳо, чоркунҷаҳо) ҷудо карда шавад (шаклҳои геометрӣ пешакӣ мувофиқи миқдори ашёи тасвиргашта гузошта шудаанд).

Лаҳзаи дамгирӣ (мувофиқи дархости мураббия).

Бозии **«Ба калима ҷуфти калимаро зам намоед!».** Мураббия калимаи аввалро мегӯяд, кӯдакон ҷуфти онро меёбанд. Кӯҳҳо – арчаҳо, дарахти себ – себҳо, чӯпон – гӯсфандон, боғ-дарахтон…

Бозии **«Дарозтар - кӯтоҳтар», «Боло - поён».** Дар кӯҳҳои мо дарёҳо ва дарёчаҳо зиёданд. Онҳо монанди қоғазҳои раххои кабуди дар рӯйи мизи шумо хобида мебошанд. Шумо рахи аз ҳама дарозтарин ва аз ҳама кӯтоҳтаринро пайдо намоед. Аввал варақаҳои аз ҳама дароз, баъд аз ҳама кӯтоҳро гузоред. Онҳоро бо рақамҳо нишона кунед (кори якдигарро тафтиш намоед).

– Биёед, арчаҳои дар манзара тасвиршударо чен карда бинем. Аз ҳама баландаш - арчаҳои аз манзара гирифташуда муқоиса мегарданд.

Бозии **«Ашёи зиёдатиро номбар кунед!».** Ашёи зиёдатиро номбар намуда, калимаҳои боқимондаро бо ҳам мепайвандем: «Кӯҳҳо, дарёҳо, абрҳо», «Себзор, сафедор, арча, чалғӯза», «Уқоб, гӯсфанд, асп, саг».

Машғулияти 12. *Ҳисоби ашё, новобаста аз мавқеи ҷойгиршавӣ. Омӯзондани миқдори баробари гурӯҳи ашё дар мавқеъҳои гуногун. Шиносоӣ бо мафҳумҳои чап, рост, поён, боло, пеш, қафо, дур, наздик.*

Рафти машғулият. Мураббия тасвири манзараи «Бозори тирамоҳӣ» -ро оварда, суҳбат мегузаронад.

– Бачаҳо, мо имрӯз ба бозор меравем. Тирамоҳ мавсими ҳосилғундорӣ мебошад. Дар ин манзара мо чиро мебинем? Ҳамаи инро бо кадом калима ифода намудан мумкин аст? (Сабзавот, меваҳо – инҳо ҳадияҳои тирамоҳ мебошанд).

Мураббия таклиф мекунад, ки ҳадияҳои тирамоҳии дар рафҳо хобидаро шуморанд. **–** Тарбузҳо чандтоянд? (6-то). Аз тарафи чап чӣ мефурӯшанд? (Бодиринг ва сабзӣ). Бодирингҳо дар чӣ гузошта шудаанд? (Дар қуттӣ). Мо чанд қуттиро мебинем? (6-то) Сабзиҳо чӣ тавр ҷойгир шудаанд? (Дар қаторҳо). Чанд дона сабзӣ фурухта мешавад? (6-то)

– Дар тарафи рости бозор чӣ фурӯхта мешавад? (Себ, картошка, писта). Чӣ қадар себ фурӯхта мешавад? (6-то) Себҳо дар чӣ ҷойгир шудаанд? (Дар қуттӣ). Писта дар бозор чӣ гуна фурӯхта мешаванд? (Онҳо дар риштаҳо ҳамел карда шудаанд). Мо чанд ҳамели пистаро мебинем? (6-то). Дар тарафи рости бозор мо боз чиро мебинем? (Картошкаро). Онро дар чиҳо ҷойгир кардаанд? (Дар халтаҳо). Чандто халта? (Онро шуморидан лозим).

– Бачаҳо, умуман, дар бораи миқдори ҳамаи ҳосили дар тирамоҳ ҷамъоварда чӣ гуфтан мумкин аст? Ҳамаи онҳо 6-донагӣ ба миқдори якхела фурӯхта мешаванд. Онҳо чӣ гуна ҷойгир шудаанд? (Ба таври гуногун).

Дар бозор миқдори баробари сабзавот ва меваҳо фурӯхта шуда, ҷойгиршавии онҳо ба якдигар вобастагӣ надорад.

1. Бозии **«Зиёдатиро номбар кунед!»** /картошка, лаблабу, бодиринг, помидор, харбуза, себ/.

2. **Кор бо нақшаҳо.** Гузоштани миқдори муайяни нақшаҳо (8) ба ҷойҳои гуногуни чоркунҷаҳо – дар варақчаи хатдор аз чап ба рост (8). Секунҷаҳо – рӯ ба рӯ аз боло ба поён (8). Давраҳо – давраи 8.

Хулоса баровар да мешавад: миқдори ашё дар вақти ҷойгиркунӣ дигар намешавад ва вобастагӣ надорад.

3. **Бозии «Саёҳат ба кӯҳҳо».** Бачаҳо, ҳозир мо ба автобус нишаста ба кӯҳ меравем. Расми автобус, ки дар тирезаҳояш сурати кӯдакон часпонда шудаанд, гузошта мешавад. Автобус ба роҳ мебарояд. Мураббия ҳамроҳи кӯдакон номбар мекунад: дар курсии пеш – Нисо, дар курсии дуюм – Юсуф, дар курси сеюм – Назира, дар курсии чорум – Азиз, дар курсии панҷум – Насиба, дар ҷойи ронанда – Алиҷон.

Кор бо мусофирони автобус. Аз тарафи рости ронанда кӣ шиштааст? (Нисо). Дар тарафи чапи дохили автобус киҳо нишастаанд? (Юсуф ва Назира). Дар ҷойҳои қафо киҳо

нишастаанд? (Умед ва Насиба) Дар мобайни он чӣ? (Зарина). Дар назди ронанда киҳо нишастаанд? (Наҷиба ва Алиҷон). Аз ҳама дуртар аз ронанда, кӣ нишастааст? (Мавҷуда ва Азиз).

Автобус бо роҳи кӯҳӣ ҳаракат мекунад, дар пеш сабзазор, поёни роҳ дарёчаи Варзоб талотум мекунад. Аз тарафи чапи дарё чойхонаю мағозаҳо ҷойгир гаштаанд. Аз тарафи рост истироҳатгоҳи кӯдакон, дар болотари кӯҳҳо мавзеи лижатозии «Сафедорак» воқеъ аст.

Кор аз рӯйи манзара. Мо дар поён чиро мебинем? (Дарёчаро). Дар болои кӯҳҳо – мавзеи лижатозии «Сафедорак». Аз рост чойхонаҳо, мағозаҳо. Аз чап истироҳатгоҳи кӯдакона. Дар пешопеши автобус чиро мебинем? (Дарёча... сабзазор), аз қафои автобус – роҳ.

Лаҳзаи дамгирӣ. Бозии **«Аз қафои ҳамдигар қадам мезанем».** Бачаҳо дар гурӯҳ озодона қадам зада, сухан мегӯянд, меистанд ва онҳое, ки дар чап ё рост, пеш ё қафо номбар мекунанд, кор бо дафтарҳо, кашидани нақшаҳои гуногун ва ашёро дар ҷойҳои мураббӣ нишон дода: мобайн – 5 гул, аз рост – 3 арча, чап – 5 себ, боло – 5 ситорача дар поён – 5 замбурӯғ.

Мавзуъ аз рӯйи маводи бачагона «Математикаи шавқовар» мустаҳкам карда мешавад.

Апрел. Машғулияти 13. «Мо – кайҳоннавардони оянда»

Ҳисоби тартибӣ дар доираи даҳ, ки барои муайян намудани тартиби ашё миёни дигар ашё ҷойи асосиро самти ҳисоб ишғол менамояд. Муайян намудани мавқеъ дар фазо.

Мураббия: – Бачаҳо, вақте шумо калон мешавед, кӣ шудан мехоҳед? Кадом касбро интихоб менамоед? (Ҷавоби кӯдакон, агар миёни ин ҷавобҳо кайҳоннавард набошад, мураббия мегӯяд, ки дар вақти духтарчаи хурдсол буданам, бисёр орзу мекардам, ки кайҳоннавард бошам).

– Биёед, тасаввур намоем, ки гурӯҳи моро ба отряди кайҳоннавардон дохил намуданд. Мо акнун фотеҳони Кайҳон мешавем! Гурӯҳи кайҳоннавардон, саф кашед!

Кӯдакон аз рӯйи қадду қимат саф мекашанд. Мураббия таклиф мекунад, ки бозии «Ҳисоби зинда» гузаронда шавад. Дар ин бозӣ кӯдакон муайян мекунанд, ки кӣ дар куҷо меистад ва аз рӯйи ҳисоб ба саволҳо ҷавоб медиҳанд:

– Кайҳоннавард – Юсуф дар куҷо меистад, агар аз рост ба чап шуморем?

– Агар аз чап ба рост ҳисоб намоем, ӯ чандум мебошад?

– Агар аз кайҳоннавард – Насиба ҳисоб намоем?

Мураббӣ хоҳиш мекунад, ки супориши зеринро иҷро намоянд. Ба кӯдакон варақу картон дода мешавад, дар ин картонҳо 10 ракета тасвир ёфтааст.

– Духтарон - кайҳоннавардон дар киштии кайҳонии сеюм, панҷум, ҳаштум мепаранд. Онҳоро бо қаламҳои сурх ранг намоед (кӯдакон супоришро иҷро менамоянд).

Бачаҳо - кайҳоннавардон дар киштиҳои кайҳонии дуюм, шашум ва нуҳум парвоз мекунанд. Ин киштиҳоро бо қалами кабуд ранг намоед.

– Парвози кайҳоннавардони мо 55 шабонарӯз давом мекунад. Онҳо хӯрокро аз саночакҳои махсус истеъмол мекунанд (диққати бачаҳоро ба тахтаи гурӯҳӣ равон мекунад, дар тахта 5 саночаки гуногунранг тасвир гаштааст).

– Чанд саночак тасвир шудааст? Чанд саночак ранги сурх (кабуд, сабз, гулобӣ, зард) дорад?

Баъди шунидани ҷавобҳо зери ҳар саночак рақами 1 менависанд.

– Мо чанд 1-тоӣ навиштем? Маълум мегардад, ки 5-то 1 ин 5 мешудааст.

Тайёрии кайҳонӣ. (Аз рӯи назари мураббия).

Мураббия рӯйи миз глобус ва киштии кайҳониро мегузорад.

– Дар вақти парвоз кайҳоннавард чанд бор атрофи кураи замин тоб мехӯрад? Дар вақти парвоз ӯ чанд бор барои иҷро намудани супориши махсус киштиро нигоҳ медорад? (Ба назди тахта кӯдакеро барои бо киштии кайҳонӣ гузарондани баъзе амалиёт даъват менамоянд).

Мураббия ҷойи истодани киштиро муайян менамояд. Кӯдакон ҷойи воқеии киштиро номбар мекунанд (дар болои кураи замин, аз чап, аз рост, аз пеш, аз қафо).

– Ана, парвоз низ ба охир расид. Аз парвоз кайҳоннавардон расмҳоро оварданд. Биёед, онҳоро якҷо дида бароем ва ба саволҳо ҷавоб диҳед:

1. Гули ғайризаминӣ чанд баргак дорад?

2. Аз рӯйи ҳисоб баргаки баъди шапарак чандум мебошад? Баргаки шапаракдор якум мебошад ва ҳоло аз боло ба поён ҳисоб мекунем.

3. Аз рӯйи ҳисоб баргаки шапаракдор якум ва баргаки момопаракдорро бошад, дуюм ҳисоб мекунем, зеро акнун бояд аз поён ба боло ҳисоб намоем.

Мураббия ба бачаҳо барои корҳои хубашон миннатдорӣ баён намуда, онҳоро ба бозии «Кайҳоннавард мешавам!» таклиф менамояд.

Бозӣ давом мекунад.

Дар ин моҳ хуб мебуд, агар ду вазифаи асосӣ ҳал карда мешуд: машқ додани кӯдакон доир ба аз худ кардани ададҳои даҳаи дуюм ва доштани тасаввурот оид ба таркиби ҷамъшавандаҳо. Мавзуъ аз рӯйи маводи бачагона «Математикаи шавқовар» мустаҳкам карда мешавад.

Машғулияти 14. «Дар меҳмонии бибӣ». Муқоисаи ададҳои баробаристода (8-9, 9-10)

Инкишофи назардид (маҳорати муқоиса намудани бузургии ашё аз рӯйи нигоҳ). Шаклҳои геометрӣ дар ашёи муҳити атроф. Муайян намудани мавқеъ дар рӯйи варақ.

Мураббия: – Бачаҳо, дар давоми сол шумо хуб меҳнат кардед. Ман ба шумо таклиф мекунам, ки ба деҳа назди бибӣ ба меҳмонӣ равем. Мехоҳед? (Мехоҳем). Мо ба воситаи чӣ метавонем ба деҳа равем? (Мошин, автобус, қатора).

– Аммо ман мехоҳам, ки ба аспҳо савор шуда, ба деҳа равем. Аспҳоро зин кунед ва ба сайругашт мебароем (бачаҳо ба аспҳо менишинанд ва гирдогирди хонаи гурӯҳ аспҳоро метозонанд).

Ба толори гурӯҳ бибӣ медарояд, ба бачаҳо салом медиҳад:

- Салом, наберагони ширини ман! Хуш омадед, аз дидори шумо хело хурсандам. Ба ҳавлӣ дароед.

Дар ҳавлии бибӣ дохили оғил ҳайвоноти хонагиро мебинем, дар оғили якум – гӯсолаҳо ва баррачаҳо ҷой дода шудааст.

Мураббия: – Бачаҳо, аввал гӯсолаҳо, баъд баррачаҳоро шуморед. Ман мехоҳам донам, ки гӯсолаҳо зиёданд ё баррачаҳо?

Кӯдакон гӯсолаҳоро (расмҳо) қатор гузошта, онҳоро мешуморанд ва бо рақами 8 ифода мекунанд. Дар муқобили ҳар як гӯсола баррачаҳоро низ мегузоранд ва бо рақами 9 ифода мекунанд. Маълум мешавад, ки барраҳо нисбат ба гӯсолаҳо 1 сар зиёд мебошанд (9: ин 8 +1). Гӯсолаҳо 8, барраҳо бошанд, 1-то зиёд: 9.

Бибӣ аз бачаҳо хоҳиш мекунад, ки ба мурғхона дароянд. Дар дохили мурғхона мурғобичаҳо ва чӯҷаҳо зиндагӣ мекунанд. Чӯҷаҳоро мешуморанд- 10-то, мурғобичаҳо бошанд, 9-то. Мувофиқи шумора онҳоро бо рақамҳо муайян менамоянд. Ҳамин тариқ, маълум мешавад, ки чӯҷаҳо якто зиёд мебошанд (10 аз 9 зиёд ва 9 аз 10 кам).

Бибӣ ба кӯдакон барои кумакашон дар ҳисоб намудани ҳайвонот миннатдорӣ намуда, онҳоро ба хона даъват мекунад. Диққати кӯдаконро ба деворҳои хона, ки гилемҳои ҳархела овезон карда шудааст, равона мекунад. Гилемҳо андозаҳои гуногун доранд. Аз бачаҳо хоҳиш карда мешавад, ки бо чашм (нигоҳ) андозаи гилемҳоро муайян намоянд. Кӯдакон бо нигоҳ андозаи гилемҳоро муайян мекунанд. Мураббия барои боварии пурра ҳосил намудан аз ченаки шартӣ истифода бурданро пешниҳод мекунад. Ба сифати ченаки шартӣ аз ҷадвал истифода кардан мумкин. Бачаҳо ба ҳаракатҳои бибӣ диққат дода, ададӣ ченакҳои онро мешуморанд. Кӯдакон қайд менамоянд, ки адади ченакҳои гилеми калон бисёртар ва гилеми хурд камтар мебошанд. Ин маънои онро дорад, ки гилемҳо аз рӯйи ҳаҷм гуногунанд. Бибӣ бачаҳоро ба бозӣ даъват мекунад. Ӯ ба бачаҳо кӯрпачаҳо, гилемчаҳо, зарфҳои шаклашон гуногунро (секунҷа, доира, чоркунҷа, росткунҷа) тақсим менамояд. Баъд бибӣ хоҳиш менамояд, ки мувофиқи рангҳои мавҷуда ҳар як кӯдак ранги худро ёфта, рӯйи гилеми ранга нишинад. Бачаҳо худашон якдигарро ислоҳ менамоянд. Бибӣ ба бачаҳо миннатдорӣ изҳор карда, бо онҳо хайрухуш менамояд. Кӯдакон ба аспҳои худ нишаста, ба кӯдакистон бозмегарданд. Мураббия кӯдаконро ба гурӯҳ таклиф мекунад. Рӯйи миз сурати ду намуди гилемчаҳо инъикос ёфтааст. Аз кӯдакон хоҳиш менамояд, ки ба ҷойгиршавии шаклҳои геометрӣ диққат диҳанд. Онҳо гуногун мебошанд. Ба кӯдакон супориш дода мешавад: шаклҳои геометрии дар гилемча бударо рангмолӣ намоянд.

– Гилемчаеро интихоб кунед, ки дар кунҷи поёнии рости он чоркунҷа, дар кунҷи поёнии чапи он нақши тухмшакл (байзашакл), дар кунҷи рости болоии он секунҷа, дар кунҷи чапи болоӣ давра ва дар миёна бошад, бисёркунҷа воқеъ аст.

Варианти 1. Кӯдакон ин намудҳоро таҳлил карда, шаклҳои заруриро меёбанд ва онро ранг мекунанд.

Варианти 2. Кӯдакон рӯйи гилем шаклҳои геометриро мувофиқи хоҳиш ҷойгир намуда, бо он нақшу нигор месозанд. Нақшҳоро аз рӯйи шакл, ранг ва андоза мустақилона интихоб намуда, сипас дар бораи кадом нақш ва дар куҷо ҷойгир будани он ҳикоя мекунанд.

Мавзуъ аз рӯйи маводи бачагона «Математикаи шавқовар» мустаҳкам карда мешавад.

Машғулияти 15. Мавзуъ: «Фасли тирамоҳ дар боғи истироҳатӣ».

Шумора то 10 (ифодаи озод бо рақамҳо)

Баробар намудани миқдори ашёи ду гурӯҳ бо ду тарз. Муқоисаи ашё аз рӯйи дарозӣ, муайян кардани онҳо аз рӯйи тартиби камшавӣ ва зиёдшавӣ

Мураббия: – Бачаҳо, имрӯз мо гӯё барои сайругашт ба боғи тирамоҳӣ меравем. Дар боғ чӣ месабзад? (Дарахтони зиёд). Ғайр аз ин, одатан дар боғ боз чиҳо мавҷуданд?

– Бачаҳо, ба зери пойҳоятон нигаред, чӣ қадар баргҳои тирамоҳӣ аз дарахтон ба замин афтидаанд. Ин ҷо баргҳои булут, заранг ва сафедор хобидаанд. Шумо аз онҳо якдонаӣ гиред. Юсуф, дар дасти шумо барги чист? Насиба, дар дасти шумо - чӣ? Алиҷон, шумо барги кадом дарахтро гирифтед?

– Бачаҳо, канӣ гӯед, мо миқдори баргҳои аз дарахтон афтидаро чӣ гуна муайян карда метавонем? (Онҳоро шуморидан лозим). Кӯдакон мувофиқи баргҳои дар дастдошта ба гурӯҳҳо ҷудо мешаванд ва ин баргҳоро ҳисоб мекунанд. (10 барги булут, 10 барги заранг, 9 барги сафедор). Миқдорро бо рақам ифода мекунем.

– Бачаҳо, биёед миқдори баргҳои булут, заранг ва чинорро муқоиса намоем (бачаҳо баргҳоро дар фарш 2 қатор мегузоранд: дар қатори болоӣ – 9 барги заранг, дар қатори поён 10 барги чинор).

Мураббия ба бачаҳо таклиф мекунад, ки миқдори баргҳоро баробар кунанд. Бачаҳо ҳар гуна усулҳоро пешниҳод мекунанд (боз як барг илова карда шавад ё як барг гирифта шавад. Адади 10 - ин 9 ва 1 аст).

Сайругашти худро давом медиҳем. Дар роҳ ғӯлачӯбҳои дарозиашон гуногун вомехӯранд (7 ғулачӯби гуногунҳаҷм). Мураббия ба бачаҳо мефармояд, ки онҳоро бо ҳамдигар муқоиса намуда, ғӯлачӯби аз ҳама дароз ва аз ҳама кӯтоҳро муайян намоянд (мафҳумҳои *аз ҳама дароз, кӯтоҳ, кӯтоҳтар ва аз ҳама кӯтоҳтарин)* истифода карда мешаванд.

– Ба миз наздик омада, ба қуттиҳо назар кунед (дохили қуттӣ баргҳои гуногуни тирамоҳӣ мавҷуданд). Варақро гирифта пеши худ гузоред ва супориши зеринро иҷро намоед. Дар кунҷи рости болои варақ барги чинор, дар кунҷи чапи болои варақ барги бед, дар маркази варақ барги сафедор, дар кунҷи поёнӣ булутро гузоред. Акнун бубинед, чӣ гуна қолинчаҳои тирамоҳии зебо сохтем.

Мураббия аз бачаҳо хоҳиш мекунад, ки барои аз баргҳои тирамоҳӣ сохтани боз як гилеми зебо кумак расонанд. Композитсияи мазкур дар рӯйи ватман тайёр карда мешавад. Мураббия дар куҷо часпондани ҳар як баргро ба кӯдакон нишон медиҳад.

Мавзуъ аз рӯйи маводи бачагонаи «Математикаи шавқовар» мустаҳкам карда мешавад.

Машғулияти 16. «Афсона дар бораи нақшҳои шаклҳои геометрӣ»

Тасаввурот оид ба чоргӯша, нишонаҳои он (намудҳои гуногуни чоргӯшаҳо мисол оварда мешаванд). Чен намудани ҷисмҳои моеӣ.

Мураббия ба бачаҳо афсонаеро нақл мекунад. Афсона чунин аст: «Дар як замоне, дар як маконе Давра ва Секунҷа ҳамроҳ зиндагӣ мекарданд. Онҳо хоначае доштанд. Ана ин хел. Онҳо ҳар рӯз якҷоя сайругашт мекарданд. Боре ҳангоми сайругашт онҳо як шакли ношиносро диданд. Аз шакл тарсида, дар паси буттае пинҳон гашта, фикр мекунанд: «Ин чӣ бошад?» Ба давра монанд аст? Не. Чаро? (Кунҷҳо дорад). Ба секунҷа монанд аст? Не. (Кунҷ дорад, онҳоро бояд шуморем, чанд кунҷ – 4-то). Давра ба Секунҷа гуфт:

– Биё, аз ӯ мепурсем, номи ӯ чист?

Ҳамин тариқ, онҳо шинос мешаванд.

– Ман Доира, мебинӣ, кунҷ надорам, монанди Офтобак, монанди коса, монанди кулча. Ман ҳатто, монанди чарх давр зада метавонам.

– Ман бошам, Секунҷа, мебинӣ, 3 кунҷ дорам. Ман ба хонача монандам.

– Номи ман бошад, Чоркунҷа. Канӣ, шумо ёбед, ман ба чӣ монандам? (Бачаҳо фикрҳои худро иброз медоранд). Биёед, хона месозем. Ана, ин хел хона.

Дӯстон сайругашти худро давом дода ба Одам вохӯрданд, Одам роҳи худро гум кардааст. Азбаски намуди Чоркунҷа хеле бонуфуз буд, Одам ба ӯ муроҷиат намуд: «Мумкин аст, ман ба болои ту баромада, атрофро аз назар гузаронам? Шояд хонаи худамро ёбам».

Чоркунҷа ба ӯ иҷозат дод, Одам ба болои он баромада, чор тарафро аз назар гузаронид, аммо чизеро надид.

– Шояд ба ту дӯсти ман ёрӣ расонда тавонад. Дӯсти ман Росткунҷа мебошад. Ӯ ҳам чор кунҷ дорад, аммо тарафҳои он гуногун мебошанд. Ӯро ҳам монанди ман чоркунҷа меноманд.

Чоркунҷа Росткунҷаро ҷеғ зад (бачаҳо Росткунҷаро аз назар гузаронда, бо Чоркунҷа муқоиса мекунанд ва ба хулосае меоянд, ки тарафҳо дарозии гуногун дошта, тарафҳои ба ҳам муқобил баробаранд).

– Ба фикри шумо, оё Росткунҷа ба Одам кумак расонида метавонад? Барои ин Росткунҷа бояд чӣ кор кунад? Барои ин Росткунҷа ба паҳлуи кӯтоҳаш меистад, Одам ба тарафи дарозии ӯ мебарояд. Одам ба росткунҷа муроҷиат мекунад. «Иҷозат медиҳед, ман ба болои шумо баромада, хонаамро пайдо намоям?». Ҳамин тавр, Одам ба болои Росткунҷа баромада, хонаашро пайдо намуд.

Шаклҳои геометрӣ якҷо барои гуселондани Одам ба роҳ баромаданд. Дар роҳи онҳо ногаҳон дарё пайдо шуд. (Мураббия ба рӯйи миз варақи калонеро, ки дарё тасвир карда шудааст, мегузорад. Паҳноии дарё нисбат ба тарафҳои квадрат каме зиёд мебошад).

– Дӯстонам, барои аз дарё гузаштан ба ман ёрӣ расонед, – хоҳиш намуд Одам.

Аввал Чоркунҷа хост, ба ӯ кумак расонад (яке аз кӯдакон Чоркунҷаро гирифта, рӯйи дарёи тасвиршуда мегузорад, Чоркунҷа қариб буд, ғарқ шавад). Бачаҳо ба хулосае меоянд, ки Чоркунҷа кӯпрук шуда наметавонад.

– Чӣ бояд кард? Чӣ тавр Одамро аз дарё гузаронем? (Бачаҳо мустақилона ба хулосае меоянд, ки Росткунҷа метавонад ба Одам кумак расонад, яъне ӯ кӯпрук шуда метавонад). Яке аз кӯдакон Росткунҷаро болои дарё мегузорад – ана, кӯпрук тайёр шуд). Бачаҳо, шумо чӣ фикр мекунед? Барои чӣ Росткунҷа тавонист кӯпрук шавад? (Бачаҳо мустақилона фикр мекунанд).

– Маълум мешавад, Росткунҷа бисёр нақшаи фоиданок будааст, – гуфт Одам.

– Не, ин тавр нест, – хоксорона ҷавоб дод Росткунҷа, фақат тарафҳои ман дарозии гуногун доранд: 2 тарафи дароз, 2 тарафи кӯтоҳ».

Мураббия ба бачаҳо росткунҷа ва квадрати аз сими мулоим сохташударо нишон медиҳад. Афсона давом дорад…

«Аз байн чанд вақт мегузарад. Одам аз дӯстонаш чоркунҷаҳо барои ҳалли мушкилоте ёрӣ мехоҳад. Одам мехоҳад, моеи дар хонабударо чен кунад. Дӯстон дар хонаи Одам ҷамъ омада, мехоҳанд ба дӯсти худ ёрӣ расонанд».

Дар рӯйи мизи мураббия 4 дӯлча истодааст: ду дӯлчаи аз рӯйи андоза ва ҳаҷм якхела, аммо рангашон ҳархела. Дӯлчаи сеюм аз рӯйи ҳаҷм калонтар, дӯлчаи чорум каме хурдтар, ҳарчанд дар ҳаҷм чандон фарқи калон набошад ҳам, инро бо нигоҳ (чашм) муайян намудан мушкил мебошад. Ғайр аз ин, дӯлчаи аз рӯйи ҳаҷм баландтарин хурдтар мебошад. Дар назди миз тағораи об меистад.

– Барои кашидани об хуб мешуд, дӯлчае интихоб карда шавад, ки ҳаҷми зиёд дошта бошад. Аммо мо чӣ гуна инро муайян мекунем?

Кӯдакон роҳҳои гуногунро истифода мекунанд, ҳамаи ин таклифҳо бо роҳи таҷриба санҷида мешаванд. Баъди гузарондани санҷишҳо маълум мешавад, дар дӯлчаи аз ҳама баланд, ки аз рӯйи ҳаҷм хурд аст, камтар об мебарад (ҳаҷм бо воситаи ченаки шарти санҷида мешавад).

– Мо ҳозир ба кадом кор машғул будем? (Дӯлчаеро пайдо намудем, ки дар он об зиёдтар ҷой мешавад). Ин хусусияти зарф - ҷойгиркунии ҳаҷм номида мешавад. Оё ҳаҷми дӯлча аз ранг ё маводи аз он сохташуда, шакл ва баландии он вобастагӣ дорад? (Кӯдакон ба хулоса меоянд, ки ҳаҷмро ба воситаи ченаки шартӣ муайян бояд кард).

Кори мустақилона. Дар дасти ҳар кӯдак яктоӣ табақча ва ченаки шартӣ – пиёла. Мураббия кӯдаконро ба гурӯҳҳо ҷудо намуда, ба онҳо супориш медиҳад, ки ба воситаи рехтан, ҳаҷми табақчаҳои худро муайян созанд. Кӯдакон баъди иҷрои супориш, дар бораи чен кардан ва муқоисаи онҳо ҳикоя менамоянд (ба воситаи ченаки шартӣ). Мураббия ду зарфро болои миз мегузорад, ки аз ҳамдигар фарқ мекунанд. Дар пеши чашми кӯдакон ба зарфҳо аз як косачае, ки пур аз об ҳаст, рехта мешавад. Азбаски зарфҳо аз рӯйи ҳаҷм гуногун мебошанд, оби рехташуда дар зарфҳо баробар нест. Ба кӯдакон савол дода мешавад:

– Дар кадом зарф об зиёдтар аст?

Агар кӯдакон аз рӯйи сутуни об нишон диҳанд, пас ба зарфе ишора мекунанд, ки сутунча баландтар мебошад. Гуфтан ҷоиз мебуд, ки ҳаҷми об на аз рӯйи сутунча, балки аз рӯйи ғунҷоиши зарф муайян карда мешавад. Аз ҳама хуб, агар об ба воситаи ченаки шартӣ чен карда шавад. Дар ин ҳолат, косачаи лаболаб пури об мебошад. Ин таҷрибаро боз такрор менамоем. Кӯдакон бояд пай баранд, ки дар ҳарду зарфҳо миқдори об баробар буда, фарқият танҳо дар ғунҷоиши зарф мебошад.

Мавзуъ аз рӯйи маводи бачагонаи «Математикаи шавқовар» мустаҳкам карда мешавад.

Машғулияти 17. Шиносоӣ бо асъори миллӣ

– Бачаҳо, агар мо ягон чиз хариданӣ шавем ё ба ҷое равем (ба кино, театр ё боғи ҳайвонот), ба мо чӣ лозим аст?

Воҳиди пулӣ – асоси ҳама гуна пардохтҳои ҳар давлат мебошад. Пул ҳам қоғазӣ ва ҳам филизӣ мебошад. Вақте ки мо ягон чиз хариданӣ шавем, пеш аз ҳама, мепурсем: «Чанд сомонӣ, чанд дирам?». Ба мо ҷавоб медиҳанд, фарз кардем: « - 1 сомонию 20 дирам».

Пул дар давлати мо сомонӣ буда, аз 1, 5, 10, 20, 50, 100, 200, 500 сомониро ташкил медиҳад, дирам бошад, 5,10, 20, 50... Мураббӣ ба кӯдакон пулҳои ҳақиқиро намоиш медиҳад. Ҳамчунин, бо кӯдакон гузарондани бозиҳои «Дар мағоза», «Доруxона», «Дар автобус» ва ғайраҳо бамаврид аст. Дар Ҷумҳурии Тоҷикистон ҳамаи хариду фурӯш танҳо бо воҳиди пулии сомонӣ сурат мегирад.

Мустаҳкамкунии мавзуъ аз рӯйи китобчаи «Математикаи шавқовар» сурат мегирад.

ТАЛОШ БАҲРИ ҶОМ

Дар Коллеҷи технологии шаҳри Душанбе Олимпиадаи ҷумҳуриявӣ барои дарёфти «Ҷоми Кумита оид ба таҳсилоти ибтидоӣ ва миёнаи касбии назди Ҳукумати Ҷумҳурии Тоҷикистон» байни муассисаҳои таҳсилоти ибтидоии касбии ҷумҳурӣ, ки 13-14 июн баргузор шуд, ҷамъбаст гардид. Дар ин хусус ба АМИТ «Ховар» дар ин коллеҷ хабар доданд. Раиси Кумита оид ба таҳсилоти ибтидоӣ ва миёнаи касбӣ Фарҳод Раҳимӣ иброз дошт, ки мақсади асосии баргузории олимпиадаи мазкур, пеш аз ҳама, баланд бардоштани шавқу завқи хонандагони муассисаҳои таҳсилоти ибтидоии касбӣ ба омӯзиши илмҳои дақиқ ва дар оянда ҷалби онҳо ба соҳаҳои мухталифи илм ва гузаронидани тадқиқотҳои илмӣ мебошад.

Олимпида маротибаи аввал бо ташаббуси Кумита оид ба таҳсилоти ибтидоӣ ва миёнаи касбии назди Ҳукумати Ҷумҳурии Тоҷикистон доир гардида, иштирокчиёнро аз 53 муассисаи таҳсилоти ибтидоии касбии ҷумҳурӣ бо фарогири 240 нафар ҷамъ овардааст.

Олимпиада бахшида ба амалигардонии Барномаи давлатии «Бистсолаи омӯзиш ва рушди фанҳои табиатшиносӣ, дақиқ ва риёзӣ дар соҳаи илму маориф» ва тайёр намудани хонадагон барои иштирок дар Озмуни ҷумҳуриявии «Илм - фурӯғи маърифат» равона гардида, ба ин васила баланд бардоштани маҳорати касбии хонандагон дар раванди фаъолияти илмӣ ва таълимӣ мебошад. Даври якуми олимпиада дар шаҳру ноҳияҳои ҷумҳурӣ бо иштироки 795 хонанда баргузор шуда, 240 нафар ба даври ниҳоӣ роҳ ёфтанд. Олимпиада тӯли 2 рӯз идома ёфта, хонадагони муассисаҳои таҳсилоти ибтидоии касбии ҷумҳурӣ дар он фаъолона иштирок намуда, аз худ маҳорати баланд нишон доданд.

Дар охир ғолибон бо «Ҷом»-и Кумита оид ба таҳсилоти ибтидоӣ ва миёнаи касбии назди ҲҶТ, Ифтихорнома, Сипоснома, туҳфаҳои молию пулӣ қадрдонӣ гардида, инчунин, беҳтаринҳо барои таҳсил ба тариқи ройгон ба коллеҷҳо аз рӯи равия тавсия гаштанд. Бояд гуфт, ки иштирокчиёни олимпида, ки аз шаҳру ноҳияҳои ҷумҳурӣ маротибаи аввал ба шаҳри Душанбе омадаанд, боғу гулгаштаҳои зебо ва Осорхонаи миллии Тоҷикистонро тамошо намуда, аз таърихи гузаштаи худ огоҳӣ пайдо карданд.

ҲАМГИРОӢ БА ХОТИРИ РУШДИ КӮДАКОНИ МАЪЮБ

Ба истиқболи ба тасвиб расидани Конвенсияи Созмони Милали Муттаҳид оид ба ҳуқуқи шахсони имконияташон маҳдуд

Ноҳира ҲАҚНАЗАРЗОДА – ассистенти факултети омӯзгорӣ ва фарҳанг, кафедраи таҳсилоти томактабӣ ва кори иҷтимоии Донишгоҳи давлатии Кӯлоб ба номи А. Рӯдакӣ

Ғамхорӣ нисбат ба шахсони имконияташон маҳдуд ҳамеша дар мадди назари Ҳукумати Ҷумҳурии Тоҷикистон ва Асосгузори сулҳу ваҳдати миллӣ – Пешвои миллат, Президенти Ҷумҳурии Тоҷикистон, муҳтарам Эмомалӣ Раҳмон қарор дошта, яке аз самтҳои муҳимми сиёсати давлату ҳукумат ба шумор меравад. Ин сиёсати Сарвари давлат аз инсондӯстӣ ва ҳисси масъулият доштани эшон нисбат ба ин табақаи осебпазири аҳолӣ дарак медиҳад.

Аз нахустин солҳои соҳибистиқлолӣ то ба имрӯз барои ҷалби таваҷҷуҳи аҳли ҷомеа, вазорату идора ва ташкилоту муассисаҳо, як қатор санадҳои муҳимми ҳуқуқию меъёрии ҳифзи иҷтимоии шаҳрвандони имконияташон маҳдуд қабул карда шуданд. Бояд гуфт, ки дар кишвар риояи ҳуқуқҳои шахсони имконияташон маҳдуд, аввалан аз Конститутсияи Ҷумҳурии Тоҷикистон сарчашма мегирад. Доир ба ин мавзуъ дар боби 2, моддаи 34, банди 3 чунин омадааст: «Давлат барои ҳифзи кӯдакони ятим, *маъюб* ва таълиму тарбияи онҳо ғамхорӣ менамояд».

Дар ҷойи дигар, дар ҳамин боб чунин омадааст: «Ҳар шахс дар пиронсолӣ, ҳангоми бемории *маъюбӣ*, гум кардани қобилияти кор, маҳрум шудан аз сарпараст ва мавридҳои дигаре, ки қонун муайян кардааст, кафолати таъмини иҷтимоӣ дорад».

Дар баробари ин, ҳифзи дигар ҳуқуқҳои шаҳрвандони дорои маъюбият тибқи қонунҳои Ҷумҳурии Тоҷикистон «Дар бораи ҳифзи иҷтимоии маъюбон», «Дар бораи хизматрасониҳои иҷтимоӣ», «Барномаи миллии тавонбахшии маъюбон барои солҳои 2017-2020», «Консепсияи рушди хизматрасонии иҷтимоии аҳолӣ» амалӣ карда мешаванд. Ҳамчунин, Тоҷикистон чун як узви баробарҳуқуқи ҷомеаи ҷаҳонӣ тамоми санадҳои байналмилалиро, ки ба ҳуқуқҳои маъюбон бахшида шудааст, эътироф мекунад. Президенти Ҷумҳурии Тоҷикистон, муҳтарам Эмомалӣ Раҳмон соли 2018 Конвенсияи Созмони Милали Муттаҳид оид ба ҳуқуқи маъюбонро имзо намуд, ки ин як саҳифаи тозаи дигаре дар ҳаёти шахсони имконияташон маҳдуд мебошад. Дар сайти Вазорати тандурустӣ ва ҳифзи иҷтимоии аҳолии Ҷумҳурии Тоҷикистон аз 6 июли соли 2020 доир ба Конвенсия чунин омадааст:

«...Баҳри амалишавии муқаррароти Конвенсияи СММ дар бораи ҳуқуқҳои маъюбон бо қарори Ҳукумати Ҷумҳурии Тоҷикистон аз 27 феврали соли 2020 «Нақшаи миллии амалҳо оид ба омодагии Ҷумҳурии Тоҷикистон барои ба тасвиб расондани Конвенсия дар бораи ҳуқуқҳои маъюбон барои давраи то соли 2024» ва «Барномаи давлатии «Муҳити дастрас» ба тасвиб расонда шуд. Кӯшишҳои имрӯзаи давлат ва Ҳукумати Ҷумҳурии Тоҷикистон бо ҷалби иттиҳодияҳои ҷамъиятии маҳаллӣ ва шарикони рушд на танҳо ба расондани кумак, дастгирӣ ва пешниҳоди имтиёзҳои гуногун, балки ба *ҳамгироии* одамони маъюб ба ҷомеа нигаронида шудааст.»

Қабл аз он ки дар мақола дар бораи *ҳамгироӣ (интегратсия)* ҳарф занем, бояд ба якчанд мафҳум рӯшанӣ андозем, ки яке аз онҳо шарҳи маъюбият мебошад. Тавре ки

медонем, бадани инсон аз ҳуҷайра ва бофтаҳо иборат аст. Аз бофтаҳо бошад, узвҳои бадани инсон шакл мегиранд. Узвҳо сохт, мавқеъ ва шакли муайян дошта, вазифаҳои гуногунро иҷро мекунанд. Бадани инсон дорои 11 системаи пурқуввати узвҳо мебошад, ки инҳоянд: системаи такягоҳу ҳаракат, системаи нафаскашӣ, системаи дилу рагҳо, системаи ҳозима, системаи эндокринӣ, системаи ихроҷ, системаи мушакҳо, системаи иммунӣ, системаи асаб ва системаи репродуктивӣ. Вале бо ягон сабаб узвҳои бадани инсон зарар мебинанд. Ин сабабҳо метавонанд модарзодӣ, ирсӣ, дар натиҷаи истеъмоли доруҳои сахттаъсир, ҳангоми захмдор шудан, ба вуҷуд омадани ҳодисаҳои нохуш аз қабили сӯхтан, садамаи нақлиётӣ, ҳарорати баланди кӯдак, аз дарахт афтидан, аз сабаби издивоҷи хешутаборӣ, норасид таваллуд шудани кӯдак, норасоии ҳаво ҳангоми таваллуд ва дигарон аст, ки боиси *маҳдудият* мегардад. *Маҳдудият* ба гум кардан ё ғайримуқаррарӣ гардидани ягон фаъолият (функсия)-и сохтори психологӣ, физиологӣ ё анатомии бадан дахл дорад. Метавонем маҳдудиятҳоро ба ду гурӯҳ: модарзодӣ ва дар давоми ҳаёт бавуҷудоянда ҷудо кунем. Аз ин ҷо бармеояд, ки маъюбият натиҷаи беморӣ ё маҳдудият нест. Пас мафҳуми «маъюбият»-ро чӣ тавр шарҳ диҳем?

Дар Қонуни Ҷумҳурии Тоҷикистон «Дар бораи ҳифзи иҷтимоии маъюбон» чунин омадааст: «Маъюб-шахсест, ки дар натиҷаи нуқсёбии саломатӣ бо коҳиши устувори вазифаҳои организм аз беморӣ, ҷароҳат, иллати ҷисмонӣ ва ақлонӣ боиси маҳдуд шудани фаъолияти ҳаётӣ гардидааст ва ба ҳифзи иҷтимоӣ ниёз дорад».

Мувофиқи Конвенсияи СММ, консепсияи маъюбият чунин шарҳ дода мешавад: «Шахсони дорои имконияти маҳдуд онҳое мебошанд, ки *маҳдудиятҳои дарозмуддати ҷисмонӣ, руҳӣ, ақлонӣ ё ҳиссиётӣ* доранд, ки дар алоқамандӣ бо *монеаҳои гуногун* метавонанд ба *иштироки пурра ва самараноки онҳо* дар ҷомеа ба таври баробар ба дигарон монеъ шаванд».

Нуктаи калидии ин баёния маҳдудияти дарозмуддат (ҳатто, то охири умр), таснифоти маъюбият ба гурӯҳҳои зерин - ҷисмонӣ, руҳӣ, ақлонӣ ва ҳиссиётӣ мебошад, ки дар навбати худ маъюбияти ҳиссиётӣ ба заифию костагии биноӣ, шунавоӣ ва нутқӣ ҷудо мешавад. Ҳамчунон, аз шарҳи дар боло зикршуда чунин бармеояд, ки маъюбият маҳдудият ё иллат нест, балки маъюбият ҳангоме ба миён меояд, ки иллат ба монеаҳо дучор мешавад. Вобаста ба ин се намуди монеаҳоро ҷудо мекунанд: монеаҳои муҳити зист (ҷисмонӣ), монеаҳои институтсионалӣ (муассисавӣ) ва монеаҳои муносибатӣ. Ба монеаҳои муҳити зист дастнорас будани нақлиёт, биноҳо, мактаб, донишгоҳ ва донишкадаҳо, ҳоҷатхона ва ҷойҳои ҷамъиятӣ, ҳаммом, марказҳои саломатӣ ва ғайра дохил мешаванд. Муносибати бад аз тарафи оила, омӯзгорон, ҳамсинфон, донишҷӯён, ҷомеа, ҳукуматҳои маҳаллӣ ба дур мондан

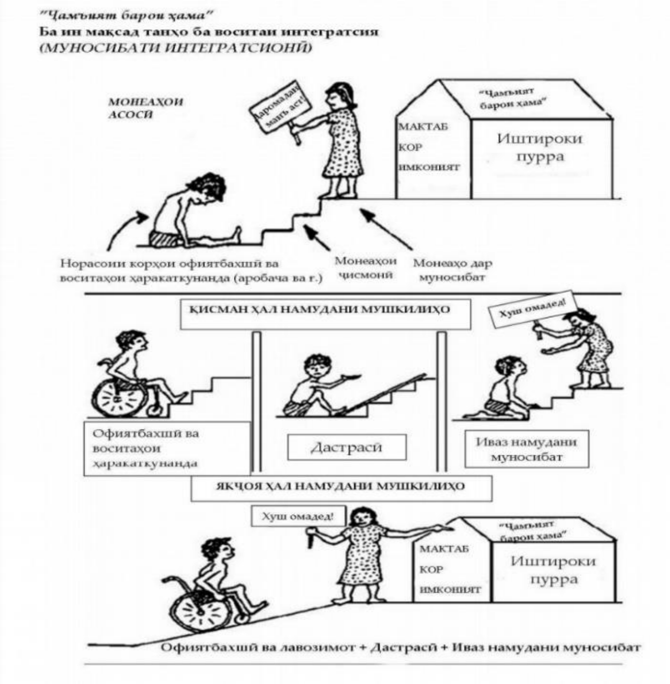

аз ҷомеа ва нобаробарӣ нисбат ба шахсони имконияташон маҳдуд оварда мерасонад, ки ин ба *монеаҳои муносибатӣ* дахл дорад.

Монеаҳои институтсионалӣ (муассисавӣ) он гоҳ ба амал меоянд, ки қонунҳо ё ин ки тадбиқи қонунҳо баробарии шахсони имконияташон маҳдудро бо шахсони бемаҳдудият таъмин намекунанд ё ин ки кам дар амал тадбиқ мешаванд.

Аз гуфтаҳои боло ба чунин хулоса омадан мумкин аст, ки маҳдудият (иллат) бо зам шудани монеаҳо *маъюбият*ро ба вуҷуд меорад ва одамони дорои маҳдудият аксаран маъюбиятро дар ҳаёти ҳаррӯзаашон ва ҳатто, то охири умрашон таҷриба мекунанд. Мо барои тақвияти фикрамон расмеро дар ин ҷо мегузорем, ки номи онро «Ҷомеа барои ҳама» мегузорем. Ин расм аз «Дастурамали омӯзишӣ оид ба рушди ҷомеаи фарогир» гирифта шудааст, ки соли 2013 аз тарафи ташкилоти байналмилалии Handicap International омода карда шудааст (*Расми 1: Ҷомеа барои ҳама).*

Тавре ки шумо мебинед, расм аз се қисмат иборат аст: дар қисмати якум дарҷи се монеаи асосӣ дар ҳаёти шахсони имконияташон маҳдуд, аз набудани тавонбахшӣ сар карда, то надоштани воситаи ёрирасон, монеаҳои ҷисмонӣ ва муносибати нодуруст дида мешавад. Дар қисмати дуюми расм монеаҳо нисбатан ҳал шуданд, аммо то ҳанӯз шахси имконияташ маҳдуд ба ҷомеа ворид нест ва ахиран дар қисми сеюм мушкилот ҳал шуда, шахси имконияташ маҳдуд ба ҷомеа ворид шудааст.

Яъне, аз ин расм дидан мумкин аст, ки *тавонбахшӣ ва таъмини таҷҳизоти ёрирасон, дастрасӣ* ва *иваз намудани муносибат*, дар маҷмуъ, *ҳамгироӣ* ё муносибати интегратсионӣ ба шумор меравад.

Мафҳуми аввалине, ки ба *ҳамгироӣ* тааллуқ дорад, ***тавонбахшист.*** Пас тавонбахшӣ гуфта, мо чиро дар назар дорем? Тавонбахшӣ фаъолиятест, ки барои *инкишофи ҳаматарафаи* кӯдакони имконияташон маҳдуд равона шудааст. Он ба кӯдакони имконияташон маҳдуд *муошират, ҳаракат ва ба худ ёрӣ расонданро* омӯзонида, тавассути фаъолиятҳои зерин амалӣ мешавад: таъмини таҷҳизоти ёрирасон, дастрас будани муҳит, мутобиқгардонии таҷҳизоте, ки ҳар рӯз истифода карда мешавад, физиотерапия, омӯзонидани фаъолиятҳои гуногун ба кудак, кӯмаки мусбат аз тарафи оила, ҷомеа, мактаб ба кӯдакон, роҳнамоӣ ба марказҳои тавонбахшӣ ва санаторияҳои махсус.

Тавонбахшӣ якчанд қадами калидиро дар бар мегирад:

1. Муайян кардани кӯдакони имконияташон маҳдуд;
2. *Муайянкунии малакаҳо ва эҳтиёҷот* (муайян кардани эҳтиёҷоти тиббии кӯдакон, ниёзи кӯдак оид ба тавонбахшӣ, ниёз ба таҷҳизоти ёрирасон);
3. *Тарҳрезии нақша* барои ҳалли мушкилот: нақшарезӣ оид ба *равона кардани* кӯдакон ба хизматрасониҳои гуногун ва мувофиқ, нақшарезӣ барои дастрасии таҷҳизоти ёрирасон ва нақшарезӣ барои ҳавасманд намудани кӯдак ба омӯзишҳои гуногун;
4. *Амалигардонии нақша.* Ба амалигардонии нақша равона кардани кӯдакон барои дарёфти таҷҳизоти ёрирасон, равонасозӣ ба хизматрасониҳои тиббӣ, ҳифзи иҷтимоӣ, машваратҳои ҳуқуқӣ, ба волидон фаҳмондани сабабҳои ба вуҷуд омадани маъюбият, хизматрасониҳои дастрас ба кӯдакони имконияташон маҳдуд, пешгирии рӯз то рӯз бадтар шудани маъюбият, омӯзондани волидон оид ба нигоҳубини кӯдак ва дигарон дохил мешавад.

Таъмини ***таҷҳизоти ёрирасон*** низ ҷузъи муҳимми *ҳамгироӣ* ба шумор рафта, ба ду гурӯҳ ҷудо мешавад:

1. Таҷҳизоти ёрирасон барои баланд бардоштани *инкишоф ва мавқеъгузорӣ* (курсии кунҷӣ, курсӣ барои ҳоҷатхона, истгоҳи махсус барои рост истодан...);
2. Таҷҳизоти ёрирасон барои ҳаракат (чӯбҳои параллелӣ, чорчӯбаҳо барои роҳгардӣ, асобағал ва асоҳо барои роҳгардӣ, ортез, протез, сечарха ва аробачаи маъюбӣ).

Ва ахиран, мо меоем ба ***муҳити дастрас***. Дар дастурамали омӯзишӣ «Оид ба маъюбият, тавонбахшӣ ва тавонбахшӣ дар сатҳи ҷомеа» омадааст, ки «Ҳар як нафар эҳтиёҷи дастрасӣ ба мактаб, иншооти тандурустӣ, таълим, ташриф ба назди ҳамсояҳо, истифодаи ҳоҷатхона ва обро дорад. Муҳити аз монеа озод омили асосӣ барои воридсозии иҷтимоӣ ва иқтисодии одамони имконияташон маҳдуд мебошад. Дастрасӣ шарти пешакии воридсозии ҳақиқӣ ба ҷомеа ба ҳисоб меравад».

Ба *дастрасӣ* инҳо дохил мешавад: иншооти хона (хоҷатхона, нуқтаи об, ҳаммом), хизматрасониҳои ҷамъиятӣ (мактаб, ҷойи кор, биноҳои маъмурӣ), иншооти ҷамъиятӣ (бозор, мағозаҳо, майдончаҳои варзишӣ, боғҳо), нақлиёти ҷамъиятӣ ва поездҳо, дастрасӣ ба технологияи иттилоотӣ, ба телевизион бо субтитр ва забони имову ишора, ба ҳуруфи Брайл ва аломатҳо дар ҷойҳои ҷамъиятӣ.

Ва инак, то он ҷое ки метавонистем, *муносибати интегратсионӣ* ё ин ки *ҳамгироиро* шарҳ додем. Ба андешаи мо, доир ба ин мавзуъ маълумот доштани омӯзгорони мактабҳои таҳсилоти миёнаи умумӣ хеле зарур аст, зеро Тоҷикистон мисли дигар давлатҳои рӯ ба тараққӣ муддатест аз таҷрибаи таҳсилоти фарогир (инклюзивӣ) на танҳо дар муассисаҳои таълимии томактабӣ ва мактабӣ, балки муассисаҳои таълимии махсуси касбӣ низ истифода мебарад ва дар кишвар «Консепсияи миллии таҳсилоти фарогир (инклюзивӣ) барои кӯдакони имконияташон маҳдуд дар Ҷумҳурии Тоҷикистон барои солҳои 2011-2015» амал менамояд.

Дар воқеъ, ман дар муассисаи таҳсилоти миёнаи умумии №19, шаҳри Кӯлоб синфи озмоишие дорам (синфи 5 «В»), ки дар ин синф се нафар кӯдаки имконияташон маҳдуд бо нуқси ақлии сабук ва фалаҷи бачагонаи сабук таҳсил мекунанд. Роҳбарияти мактаб ҳамеша

аз хониш ва аҳволи онҳо воқиф аст, вале ҳамоно бархе аз монеаҳо дар ҳаёти онҳо дида мешавад, ки яке аз онҳо ҳоҷатхона ва ҷойи дастшӯйӣ ба шумор меравад. Ҳоҷатхона дорои дастқапакҳои махсус нест. Дастқапакҳо барои кӯдакони имконияташон маҳдуд, ки дорои аробачаи маъюбиянд, лозим аст, то аз аробача ба ҳоҷатхона лағжидан барояшон осон бошад. Ин кӯдакон ҳар боре ки ба ташноб мераванд, ин мушкилро эҳсос мекунанд, дар бораи шустани даст баъд аз хоҷатона бошад, ҳоҷати гап нест. Ба як ҷумла чунин хулоса кардан мумкин аст, ки ин кӯдакон баъди ба ташноб рафтан дастони худро намешӯянд, *зеро қобилияти шустани дастони худро надоранд.* Хушбахтона, хонандагони синф бисёр хуб тарбия дода шуда, ҳамеша ба ин се нафар - ҳам дар рафтан ба ташноб, ҳам барои ба мактаб омадан ва ҳам барои аз аробачаи маъюбӣ ба мизу курсӣ гузаштан кумак мекунанд. Яъне ташкили шароити бехатару бароҳати зиндагӣ на танҳо барои шаҳрвандони солим, балки барои шахсони имконияташон маҳдуд низ нишонаи ҷомеаи мутамаддин ба шумор меравад. Муҳим он аст, ки ҳар як шахс, сарфи назар аз ҷинс, синну сол, саломатӣ ва вазъи иҷтимоӣ тавонад озодона ба мағоза, дармонгоҳҳо, муассисаҳои таълимӣ, инчунин, дигар ҷойҳои ҷамъиятӣ ташриф оварад.

Расми 2, 3: Намунаи ҳоҷатхона ва дастшӯяк, ки ба талабот мувофиқ буда, барои кӯдакони имконияташон маҳдуд кумак мерасонад.

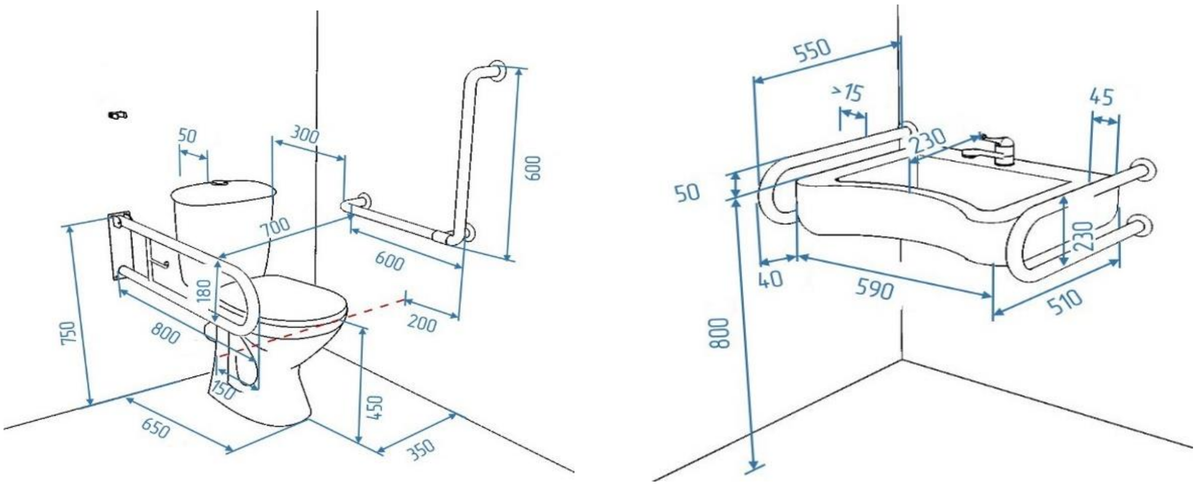

Ногуфта намонад, ки яке аз унсурҳои асосии «муҳити бехатар» пандусҳо барои шахсони имконияташон маҳдуд ба шумор меравад. Мактаби номбурда 2 сол пеш ба истифода дода шуда, дорои пандус мебошад. Мутаассифона, пандуси мактаб нишебии хатарзо дорад ва барои кӯдакони аробачаи маъюбдошта мушкилӣ эҷод мекунад. (Дар воқеъ, пандуси ба ҳамаи талабот ҷавобгӯяндаро дар мактаби русӣ-тоҷикии ба номи К.Д.Ушинскийи шаҳри Кӯлоб дидам.) Инчунин, дар ин мактаб нуқтаҳои ламсӣ (тактилӣ)-ро дар даромадгоҳ ва оғози ҳар як утоқ дидан мумкин аст, ки барои шахсони дорои заифии биноидошта бисёр муфид буда, дар мактаб кӯдакони нуқсони биноӣ дошта метавонанд баробар ба дигар хонандагон озодона таҳсил кунанд). Асосан меъёри сохтани пандус барои шахсони дорои аробачаи маъюбӣ агар 1:20 - 5%-як бар бист бошад, қулай ва бехатар аст. (Яъне дар баландии 1 метр дарозии пандус бояд ба 20 метр ва дар баландии 0,5 - ба 10 метр баробар бошад. Дар ин ҳолат нишебии пандус ба 2, 9 дараҷа баробар мешавад). Таносуби паҳноии бари пандус ҳадди ақал 90 см бояд бошад. Барои гузаштани як нафар 120 см ва барои гузаштани 2 нафар 180 см бояд бошад. Масъалаи дигар аломатҳои визуалӣ (ба чашм намоён) мебошад, ки барои одамони дорои маҳдудият барои осон гардидани мутобиқшавӣ, баланд бардоштани сатҳи бехатарӣ, гирифтани маълумоти кофӣ дар шаҳрҳо, маҳалҳои аҳолинишин, биноҳои ҷамъиятӣ ва нақлиёт пешбинӣ шудааст. Аломатҳо дар ҷойҳои ҷамъиятӣ барои шахсони имконияташон маҳдуд бояд равшан, сода, кӯтоҳ, боҳадаф, дар як шакл, пай дар пай ва шабона равшан бошанд, то ки дида шаванд.

Дар зер расми якчанд аломати ҷамъиятиро мегузорем, ки дар ҷомеаи байналмилалӣ эътироф шудаанд:

1. Нишонаи лифт барои шахсони имконияташон маҳдуд;
2. Нишонаи ташноби занона ва мардона барои шахсони имконияташон маҳдуд;
3. Аломати телефон барои шахсони имконияташон маҳдуд;
4. Аломати дастрасӣ барои шахсоне, ки заифии биноӣ доранд;
5. Аломати дастрасӣ барои шахсони имконияташ маҳдуд;
6. Нишонаи дастрасӣ барои шахсони имконияташон маҳдуди заифии шунавоидошта;
7. Нишонаи ҷойи нишаст барои шахсони имконияташон маҳдуд;
8. Аломати таваққуфгоҳ барои шахсони имконияташон маҳдуд;
9. Аломати пандус барои шахсони имконияташон маҳдуд;
10. Нишонаи дастрасӣ барои шахсони имконияташон маҳдуди заифии биноидошта;

Хулоса, ташаккули муҳити бидуни монеа ва бароҳат, тавонбахшию солимгардонии ҳамаҷониба имкон медиҳад, ки ба шахсони имконияташон маҳдуд таҳсил, хизматрасонии иҷтимоӣ сари вақт расонида шавад. Кӯдакони имконияташон маҳдуд низ мисли ҳамаи кӯдакони дигар ҳуқуқи дар макотиби таҳсилоти умумӣ таҳсил карданро доранд. Биёед, ин хушбахтӣ ва имкониятро ба онҳо пешниҳод кунем.

ОФАРИН, БАЧАҲО!

«TEENEAGLE». Хонандагони тоҷик дар ин олимпиадаи байналмилалӣ соҳиби 41 ҷойи ифтихорӣ гардиданд.

Аз 23 то 30 июни соли равон дар шаҳри Лондони Шоҳигарии Британияи Кабир Олимпиадаи байналмилалии «TeenEagle» аз фанни забони англисӣ аз рӯйи се категорияи синнусолӣ баргузор гардид, ки дар он аз Ҷумҳурии Тоҷикистон 41 хонанда соҳиби ҷойи ифтихорӣ гардид.

Тавре дар Вазорати маориф ва илми Тоҷикистон ба АМИТ «Ховар» иттилоъ доданд, олимпиада аз рӯйи се категорияи синнусолӣ ва ду номинатсия байни хонандагони синфҳои 3-11 баргузор гардид.

Дар олимпиадаи мазкур Тоҷикистонро 46 хонанда аз муассисаҳои гуногуни таҳсилоти умумии ҷумҳурӣ муаррифӣ намуд.

Аз рӯйи номинатсияи «Малакаҳои қабулкунӣ» (шунавоӣ ва хониш) ҷойи якум - 1 нафар, ҷойи дуюм -12 нафар ва ҷойи сеюм- 12 нафар, дар номинатсияи «Малакаҳои истеҳсолӣ» (гуфтугӯӣ ва маҳорати навиштан) бошад, ба гирифтани ҷойи якум -2 нафар, ҷойи дуюм- 5 нафар ва ҷойи сеюм- 9 нафар сазовор гаштанд.

Олимпиадаи мазкур ҳамасола дар давлатҳои гуногун, аз ҷумла, Шоҳигарии Британияи Кабир, Иёлоти Муттаҳидаи Амрико ва Малайзия барои дӯстдорони фанни забони англисӣ баргузор мегардад. Имсол дар ин олимпиада зиёда аз 2140 нафар хонанда аз 846 муассисаи таълимии дунё ва 66 давлати олам иштирок намуд.

РАВОБИТИ ОЛИМОНИ РУСУ ТОҶИК ДАР РУШДИ МЕТОДИКАИ ТАЪЛИМИ ХИМИЯ

Ашӯралӣ ХАЙРЗОДА – н.и.х, дотсенти кафедраи химияи умумӣ ва ғайриорганикии ДДБ ба номи Носири Хусрав, Гулбаҳор САТТОРОВА – магистри соли аввал кафедраи химияи умумӣ ва ғайриорганикии ДДБ ба номи Носири Хусрав

Методикаи таълими химия ҳамчун илм ба фаъолияти химикони бузурги рус М. В. Ломоносов, Д. И. Менделеев, А.М. Бутлеров вобастагии зич дорад. Ин олимонро метавон дар навбати худ ҳамчун ислоҳотгарони фанни химия низ муаррифӣ кард. Фаъолияти М.В. Ломоносов ҳамчун олим аз асри XVIII сар мешавад. Ин ҳамон замонест, ки таърих онро давраи ташаккулёбии илми химия дар Россияи тоинқилобӣ меҳисобад. М. В. Ломоносов аввалин профессори соҳаи химия дар Россия маҳсуб меёбад.

Соли 1748 ӯ нахустин озмоишгоҳи химиявии илмиро ташкил мекунад ва соли 1752 маърузаи аввалини худро доир ба мавзуи «Муқаддима ба химияи физикии ҳақиқӣ» ироа менамояд. М. В. Ломоносов нотиқи хушбаён буд ва маърузаашро бисёр шавқовар гузаронда, маълумоти химиявиро бо хушгуфтории махсус ба муҳассилин ва шунавандагонаш мерасонид. Сухани ӯ «Химия ба инсон дасти ёрӣ дароз хоҳад кард» то ҳол аз тарафи олимон, омӯзгорон ва шогирдон мавриди истифода қарор дорад. Дар коркарди ақидаҳои пешқадами педагогӣ оид ба таълими химия хизмати олими машҳури рус Д. И. Менделеев хеле бузург аст. Ӯ ба методикаи таълими химия дар мактабҳои олӣ ва миёна аҳаммияти махсус медод. Таърихи илми химия нишон медиҳад, ки Д.И. Менделеев пеш аз хондани лексия далелҳоро дар бораи элементҳои химиявӣ ва пайвастагиҳои онҳо ба низом медаровард, то ки омӯзиши курси химия ба низоми муайян ҷараён гирад. Аз ҷумла, Д. И. Менделеев қайд кардааст, ки дар раванди таълими химия чунин нуктаҳоро ба эътибор гирифтан зарур аст: 1) шинос намудани хонандагон бо далелҳои асосӣ ва хулосаҳои илмии химия; 2) таъкид кардани аҳаммияти хулосаҳои илмӣ барои донистани табиати моддаҳо ва ҳодисаҳо; 3) нишон додани аҳаммияти химия барои хоҷагии қишлоқ ва саноат; 4) ба вуҷуд овардани ҷаҳонбинии дурусти философӣ ва дар асоси он дуруст маънидод кардани ҳодисаҳо, назарияҳо ва қонунҳои химия; 5) тарбияи маҳорату малака ва маҳорати дурусти истифодаи эксперименти химиявӣ барои фаҳмиши илмии табиат; 6) дар асоси донишҳои илмии химиявӣ ба фаъолияти амалӣ тайёр намудани шогирдон.

Дар нимаи дуюми асри XIX дар рушди таълими химия фаъолияти хуби олими дигари бузурги рус А. М. Бутлеров таъсири мусбат мерасонад. Тавсияҳои методии А.М. Бутлеров дар китобҳои «Асосҳои фаҳмиши химиявӣ» ва «Муқаддима ба омӯзиши пурраи химияи органикӣ» баён гардидаанд. Ӯ таъкид мекунад, ки ошноии хонандагон бо фанни химия бояд аз мафҳуми модда, масалан, қанд ё кислотаи сирко оғоз ёбад. Асосҳои методикаи таълими химия ташаккул ва рушди он дар мактабҳои олӣ ва миёна ба номи шогирдони Д. И. Менделеев ва А. М. Бутлеров низ алоқаи зич дорад. Дар замони баъдиинқилобӣ (Инқилоби октябри соли 1917) барои рушди таълими химия корҳои олимон С. И. Сазонов, В. Н. Верховский, С. Г. Крапивин ва дигарон нақши муайян бозидаанд. Масалан, С. И. Сазонов масъалаи тадриси фанни химияро дар мактаби миёна ҳаматарафа таҳлил карда, ба эксперименти химиявӣ

аҳаммияти махсус додааст ва онро методи асосии ошно кардани муҳассилин бо моддаҳо ва ҳодисаҳо шуморидааст. С. И. Сазонов яке аз асосгузорони гузарондани корҳои амалӣ-озмоишии фанни химия дар мактаби миёна маҳсуб меёбад. Бояд таъкид намуд, ки дар рушди илми химия, ҳамчунин, саҳми олимони тоҷику форс, ба монанди Абубакри Розӣ, Абуалӣ ибни Сино, Ҷобир ибни Хайём, Абурайҳони Берунӣ, Абумансури Муваффақ хеле бузург аст. Масалан, Абубакри Розӣ барои омӯзиши моддаҳо якчанд китобе таълиф намудааст. Ӯ дар таърихи рушди химия аввалин донишмандест, ки моддаҳои химиявиро аз рӯи пайдоиш тасниф карда, озмоишгоҳи химиявиро созмон додааст, ки шабеҳи он дар Ғарб фақат дар асри XVII таъсис ёфта буд. Агар пайдоиш ва рушди химия ҳамчун илм аз нимаи дуюми асри XVIII ба туфайли аз корҳои олимон М. В. Ломоносов, А.Л. Лавуазе, Д. Бойл ва Ҷ. Далтон ибтидо гирад, яъне химияи нав ҳисобида шавад, он гоҳ метавон аз замони кашф шудани қонуни даврӣ ва тартиб додани системаи даврии элементҳои Д. И. Менделеев ва эҷод шудани «Назарияи сохти химиявӣ» аз тарафи А. М. Бутлеровро оғозёбии химияи муосир ҳисобид. Зикр кардан лозим аст, ки пайдоиш ва рушди методикаи таълими химия ба пайдоиш ва рушди химия ҳамчун илм зич алоқаманд аст. Яъне, химия ва методикаи таълими химия (ҳар ду) дар як вақт ҳамчун илм баробар ба вуҷуд омада, такомул ёфтаанд. Дар кишварҳои ИДМ рушди методикаи таълими химия баъди Инқилоби октябр ва асосан баъд аз ташкил шудани Академияи илмҳои ИҶШС оғоз мешавад. Дар ин давра химия ҳамчун фанни ҳатмии таълим муқаррар ва соли 1946 аз тарафи кормандони лабораторияи методикаи таълими химия ба нақшаи таълимии мактабҳои таҳсилоти умумӣ дохил карда шуд. С. Г. Шаповаленко асарҳои «Методҳои илмии таҳқиқотӣ дар соҳаи методикаи химия» ва Ю.В. Ходаков «Принсипҳои асосии сохти китоби химия»-ро ба табъ расониданд. Дар китоби якум хусусияти корҳои таҳқиқотӣ аз химия ва дар дуюмӣ сохт ва мазмуни китоби дарсии химияи мактаби миёна матраҳ гаштаанд. Минбаъд дар такомули методикаи таълими химия таълифоти Д. М. Кирюшкин, К. Я. Парменов, П. Глариозов, К. Г. Колоскова, В. И. Левашев, А.Е. Сомин нақши муҳим бозидаанд. Таҳқиқотҳо оид ба химия ва методикаи таълими он ва дастурҳои методии анҷомдодаи олимони муосири тоҷик У. З. Зубайдов, Э.У. Нуъмонов, С.Г. Бандаев, Ҳ.С. Сафиев, Л.С. Солиев, У. Мирсаидов, Ю.С. Носиров, С. Холназаров ва дигарон дар рушди химия ва таълими он дар ҷумҳурӣ нақши муассир доранд.

Солиёни дароз китоби дарсӣ ва дастурҳои методии химияи ғайриорганикӣ барои синфҳои VIII-IX (муаллифон: Ю.В. Ходаков, Д.А. Эпштейн, П.А. Глариозов) ва химияи органикӣ барои синфҳои X (муаллиф Л.А. Светков) амал карданд. Дар мактабҳои ҷумҳурӣ химия ба ҳайси фанни таълим соли 1923 ҷорӣ гардид. Дар аввал фанни мустақил набуда, дар асоси барномаи муштараки солҳои 1922-1923 дар курси табиатшиносӣ онро таълим медоданд. Дар қисмати тавзеҳоти ин барнома таъкид шуда буд, ки дар курси химия оид ба реаксияҳо ва навъҳои онҳо, моддаҳо, об, ҳаво, минералҳо ва усули татбиқи ин аносир дар иқтисод маълумоти умумӣ бояд дод. Ин барнома заминаи устувор надошт. Аз ин рӯ, ниҳодҳои маорифи халқ вобаста ба шароити маҳал ҳуқуқ доштанд, ки дар он тағйирот ворид созанд. Ғайр аз ин, дар барнома бисёр масъалаҳои дуюмдараҷаи физика шомил гашта буд. Ба ин муносибат Комиссариати маорифи халқ дар асоси қарори ВКП (б) аз 25 августи соли 1932 «Оид ба барномаҳои таълим ва режим дар мактабҳои ибтидоӣ ва миёна» барномаи нави химияро тасдиқ намуд, ки дар он меъёри мазмуну принсипи пешниҳоди маводи таълим ба таври қатъӣ риоя шудааст. Баъд аз як сол Вазорати маорифи халқ омӯзиши химияро аз синфи VI ба синфи VII гузаронд. Дар соли таҳсили 1933-1934 китобҳои дарсии химияи ғайриорганикӣ (муаллиф: В. Н. Верховский), химияи органикӣ (муаллифон: В.Н. Верховский, Я. П. Голфорб, Л.М. Сморгонский) ва дастури методӣ (муаллифон: В. Н. Верховский ва дигарон) ба табъ расиданд.

Минбаъд мазмуни китобҳои дарсӣ ва дастурҳои методӣ такмил ёфтаанд. Бо соҳибистиқлол гардидани Ҷумҳурии Тоҷикистон (1991) дар системаи таълиму тарбия дигаргуниҳои зиёде ба амал омаданд. Дар барномаҳои таълим, китобҳои дарсӣ ва дастурҳои таълимию методӣ вобаста ба талаботи имрӯзаи ҳаёти ҷамъиятӣ тағйироти муҳим ворид гардиданд. Дар айни ҳол дар мактабҳои таҳсилоти умумӣ китобҳои дарсии «Химияи ғайриорганикӣ барои синфҳои VIII-IX» (муаллифон: У. Зубайдов, Ҳ. Тошев, Л. Солиев), Химияи органикӣ барои синфҳои X (муаллифон: С. Бандаев, У. Зубайдов, И. Сафаров) ва «Химияи умумӣ барои синфҳои XI» (муаллифон: Ғ. Бобиев, У. Зубайдов, Б. Тӯхтаев) мавриди истифода қарор доранд, ки дар асоси барномаҳои таълимии такмилёфта таълиф шудаанд.

ДИЛИ МЕҲРПАРВАРИ СОДИҚ

(Содиқи Завқӣ. Соҳили умед. – Душанбе: Адиб, 2022. – 520 с.)

Аламхон КӮЧАРЗОДА – профессор, узви вобастаи АМИТ

Кинае дар дил напарвар, некхоҳат кам шавад,
Меҳр парвар, то дилат кошонаи олам шавад.

Вақте ки Ҳофизи халқии Тоҷикистон, барандаи Ҷоизаи давлатии Тоҷикистон ба номи Рӯдакӣ Файзалӣ Ҳасан суруди пурмухтавои «Бар мардуми бенанг Ватан ҳайф аст»-ро бо оҳанги басо марғуб замзама мекунад, ҳаводорону мухлисони сухани ноб беихтиёр дар ҷустуҷӯи муаллифи ин ғазали ватанпарваронаи ахлоқӣ мешаванд. Вақте ки кас «Соҳили умед» ном маҷмуаи шоир Содиқи Завқиро, ки аз тариқи нашриёти «Адиб» соли 2022 дар ҳаҷми 32 ҷузъи чопӣ ба табъ расидааст, варақ мезанад, дили меҳрпарвар ва назари борикбини адибро ба паҳлуҳои меҳварии зиндагӣ басо равшан эҳсос менамояд.

Содиқи Завқӣ бо маҷмуаҳои «Субҳи Содиқ»(1998), «Чашми рӯз» (1999), «Нигоҳи меҳр» (2000), «Мароми зиндагӣ» (2011), «Хаёли орзуҳо» (2017), «Шаҳди ишқ» (2019) ба хонандаи маънирас шиносоӣ дорад. Маҷмуаи «Соҳили умед» басо фарогир буда, аз нигоҳи мазмуну муҳтаво вижагиҳои хос дорад. Ба гуфти муаллифи сарсухани маҷмуа Раҳматуллоҳи Раҳмон: «Шеъри ӯ (Содиқи Завқӣ – К.А.) аз муболиғаҳои бемаврид ва ташбеҳҳои бетакаллуф орӣ аст. Ҳар мисраъ шеърашро аз сабзаву себарга ва гулҳои шукуфони табиати афсункори диёр пероҳани зебо ва оростаю пероста пӯшонида, ба самъи хонандаи хеш басо гӯшнавоз ва табииву дилнишин мерасонад. Ӯ вассоф ва таранмумгари Ватан ва халқу миллати хеш аст».

Маҷмуаи «Соҳили умед» бо фасли «Шаҳсутуни милат» оғоз меёбад, ки он аз шаш шеъри ба Асосгузори сулҳу ваҳдати миллӣ – Пешвои миллат, Президенти Тоҷикистон, муҳтарам Эмомалӣ Раҳмон бахшида иборат аст. Ҷолиб аст, ки дар миёни ашъори гуногунҷанбаи маҷмуа мавзуи Ватан ва масъулияти ватандорӣ мавқеи намоён дорад. Дар шеърҳои «Ватан гуфтам», «Меҳри Меҳан», «Дилдодаи Меҳан», «Ҳар қадар, ки дур рафтам аз барат», «Ватандори бонанг», «Соҳибистиқлол гаштӣ», «Арзи меҳр», «Ғазалпораи Меҳан» шоир бо тамоми ҳастӣ ба қадри сангу хоку об ва нону намаки Меҳан расиданро ба хонанда талқин менамояд. Дар назари қаҳрамони лирикӣ Тоҷикистон дар замони Истиқлоли давлатӣ тавассути кору пайкори шерфарзандони бебокаш зиёда ободу зебо гардида, дар арсаи байналхалқӣ чун давлати миллии дорои таърих ва фарҳанги ғанӣ шинохта шудааст. Ин ҳолат меҳр ва масъулияти ҳар як ватандорро як бар чанд меафзояд:

Дар ҳама ҷои Замин тобад агар Хуршеду Маҳ,
Аз ҳама рахшандатар дар авҷи афлоки ман аст.
Покашиданҳои хасми мо аз ин хоки диёр,
Аз ҳароси шерфарзандони бебоки ман аст.

Дар шеъри «Ҳар қадар ки дур рафтам аз барат» пайванди ногусастании ватандор ба Ватан ва меҳрубониҳои модаронаи он ба тасвир омадааст. Такрори вожаи **«зор»** дар тасвири шоир ниҳоят эҳтиёҷманд будан ва дилбастагӣ доштани шаҳрвандони дурафтодаи Тоҷикистонро ба ин диёри биҳиштосо басо хотирмон ифода менамояд:

Тоҷикистон, Тоҷикистон!
Ҳар қадар ки дур рафтам аз бари ту,
Бар ҳама меҳру навозишҳои ту ман зор гаштам.
Зори сангу хоку обу ҳар дарахту ҳар гиёҳат,
Зори озодона хуфтан,
Хестан озод аз хоб,

Зори озодона гаштан,
Зори озодона сар афрохтан.

Ба таъкиди шоир, Ватанро васф кардан ва аз зебоиву ободии он ифтихор намудан кам аст, балки дар роҳи созандагию рушду нумуи он ширкат намуда, саҳми худро гузоштан зарур аст. Чи хеле ки Содиқ дар шеърҳои ба сохтмони азими давр – Роғун бахшидааш ёдовар мешавад, танҳо амал ва нангу номуси ватандорӣ ҷомеаро ба равшанӣ ва бахту саодат расонда метавонад. Дар тарҷеъбанди «Бунёд Роғунро намо» ҳар як банд, махсусан, байти васила, ба мояи ифтихори бунёдкорона ишора мекунад:

Пешрафтанҳои худ аз Ёр мебинем мо,
Хуфтагони хешро бедор мебинем мо.
Об менӯшад ниҳоли умр аз оби амал,
Нангу номуси Ватан дар кор мебинем мо.
То гираҳ бикшода гардад, кор фармо нохунат,
То шавад равшан Ватан, бунёд бинмо Роғунат.

Домани мавзуъҳои ашъори Содиқи Завқӣ фарох аст. Ишқу муҳаббат, ҳаёти оилавӣ, сулҳу салоҳ ва муносибат ба сокинони кишварҳои хориҷӣ, масъалаҳои миллӣ, иҷтимоӣ ва пандуахлоқӣ ҷавҳари ашъори шоирро фаро гирифтаанд. Дар ғазалиёти шоир қаҳрамони лирикӣ чун ошиқи содиқ ва дар муҳаббат ва садоқат сазовори замон ба камол мерасад. Мавзуи ишқу муҳаббат дар ашъори шоир доманфарох аст ва аз доираи миллату мазҳаб фаротар рафта, оҳанги башардӯстона пайдо мекунад. Аз ин ҷиҳат «Диёри ишқ» ном силсилаи шеърҳое, ки ба ҳунарпешаи синамои Ҳиндустон Шри Деви бахшида шудааст, ҷолиб аст. Ин силсила аз панҷ шеър иборат буда, бо тафовут аз силсилаи шеърҳои дигар шоирон дар солҳои гуногун (1987, 1990, 2008, 2018) эҷод гардидааст. Дар шеъри аввал, ки аз шаш банди чаҳормисраӣ иборат аст, тавассути синамо ба ҳусни ҷавонӣ ва ҳунари волои ин ҳиндудухтар гирифтор ва волаву шайдо гардидани қаҳрамони лирикӣ – тоҷикписар ба тасвир омадааст. Ин муҳаббату садоқат сол аз сол нуму карда, камол меёбад ва қалби ҳассоси марди тоҷикро ҳамвора бо нури худ равшан медорад:

Бисту як сол нахли ишқашро
Парваридам ба меҳр то ин дам.
Кам шавад бори умри ман ҳар сол,
Самари ишқи ӯ нагардад кам.

Мазмуну муҳтавои ашъори Содиқи Завқӣ дар қиёс бештар ҳувайдо мегардад. Шоир вақте ки зиндагии орому осудаи сокинони сарбаланди тоҷикро дар Ватани соҳибистиқлоли хеш ба тасвир мегирад, суханаш аз меҳр, аз некиву некандешӣ ва ёриву бародарӣ саршор мешавад. Шеърҳои ба зан-модари тоҷик бахшидаи шоир намои озодӣ ва фаъолияти огоҳонаву созандаи ин қишри бонуфузи ҷомеа ба ҳисоб меравад. Вале воқеаҳои нангини ҷаҳон дар асри бисту як нисбат ба ин сарчашмаи ҳаёти музаффар дили ҳассоси ӯро ба риққат меорад. Шеъри «Ҳар як назар ба бодияи қатл кӯр буд» ба қатли вахшиёнаи афғондухтар Фархунда, ки дар диёраш -- шаҳри Кобул 19 марти соли 2015 ба вуқуъ пайваста буд, бахшида шудааст ва ҳушдорест бар оламиён аз шарри ҷаҳолату таассуби инсонӣ. Ин шеър аз 12 банди чаҳормисраӣ иборат буда, худи ҳамон рӯзи қатл эҷод гардидааст ва шоир аз оғоз тавассути санъати бадеии таҷоҳули ориф аз таърихи воқеаҳои фоҷиабори гузаштаи ин диёр, ки ҳамвора ба дасти ҷоҳилони мутаассиб амалӣ мегардад, ёдовар шуда, диққати хонандаи тоҷикро ба такрори мудҳиштарин ҳодисаи нанговари давр ҷалб менамояд:

То бар фалак расид фиғон, додрас куҷост?!
Хун гашта чашми Робиа, фарёдрас куҷост?!
Тифли умед мурд, бигӯ, ёдрас куҷост?!
Сад санг хӯрд пайкараш, имдодрас куҷост?!

Мундариҷаи шеър тавассути вазну қофияи мувофиқ, таносуби калом, талмеҳ ва дигар воситаҳои дархӯри тасвири бадеӣ торафт тақвият меёбад. Адиб дар баробари Фархунда, аз қатли шоираи асри X Робиаи Балхӣ, ҳунарманди нотакрор Аҳмад Зоҳир, Президенти вақти ин кишвар, доктор Наҷибуллоҳ ёдовар мешавад, ки, мутаассифона, ҳамаи ин ҷиноятҳо дар Хуросон, диёри бузургмардоне чун Ҷалолуддини Балхиву Абдураҳмони Ҷомӣ, мутафаккироне, ки бо осори ғановатманди сулҳхоҳонаашон ҷаҳонро тасхир кардаанд, рӯй додааст:

Ин марг нест, фоҷиаи халқу миллат аст,
Ин дард не, касифию хорию зиллат аст.

Андар диёри Мавлавию Ҷомии бузург,
Донам, ки ҷабри андаке сахт аз ҷиноят аст.

Дар банди ҷамъбастӣ шоир инсони кинахоҳро ба даст кашидан аз ҷаҳолат ва таассубу хурофот ва таваҷҷуҳ ба зиндагии воқеӣ ва меҳру муҳаббати инсонӣ даъват мекунад.

Як қисмати умдаи маҷмуаро шеъри нав, маснавию рубоӣ ва дубайтиву фардиёт ташкил медиҳад. Содиқи Завқӣ дар «Манзумаи нохудогоҳӣ» ном асараш, ки дар шакли шеъри нав эҷод шудааст, бегонапарастӣ ва тамаллуқ ба бегонагонро накуҳиш карда, ин амалро бардагӣ медонад. Ба қавли шоир, таърифу тавсифи Искандари Мақдунӣ ва Қутайба барин аҷнабиёни ғосиб ва ба хотири онҳо номгузорӣ кардани тифлон набояд ҷои ифтихор бошад. Ӯ ҳамватанонро ба ваҳдату ягонагӣ даъват карда, ба аҳли қалам муроҷиат мекунад, ки:

Фахр аз дунё агар хоҳӣ,
Фахр кун аз Рӯдакӣ, аҳсант...
Фахр аз ҷонбозии Шерак,
Фахр аз Темурмалик бинмо,
Ки ҳаме дар арсаи таърих
Ҷонфидои халқи худ буданд,
Ғамзудои халқи худ буданд,
Ҳифз мулк аз аҷнабӣ карданд.

Дар маснавии бо номи «Маърифат аз ҷаҳл озодат кунад» шоир ба тавсифи маърифат пардохта, онро дар саховат ба нур ва рӯшанӣ ташбеҳ медиҳад, махсусан, такрори пайдарпайи вожаи «**маърифат»** ба қалбу руҳи хонанда таъсир расонида, ӯро ба зиндагии огоҳона ва сарбаландона ҳидоят менамояд:

Маърифат нурест дар арзи вуҷуд,
Ки ҳаме занги дили моро зудуд.
Маърифат бахшад ба дилҳо равшанӣ,
Хони фаҳми даҳр месозад ганӣ.
Маърифат дорад ба дунё сарварӣ,
Аз нигоҳи одаму одамгарӣ.

Дар дубайтиҳо, асосан, мавзуи ишқ матраҳ гардида, тасвир ба дунёи пуробуранг ва пуршӯри ҷавонӣ иртибот мегирад. Саманди ҷавонӣ, ба таъбири шоир, ҳамеша дартоз аст, ки аксаран фурсати аз гузашти рӯзгор панд гирифтанро надорад. Бо вуҷуди ин, ба таҷрибаи пирони рӯзгордида такя кардани ҷавонон айни муддаост:

Бубин имрӯз пири дилҷавонро,
Зи хотир бурда ғамҳои ҷаҳонро.
Навои нойи ӯ дар ҷӯш, гӯӣ
Надида барги рӯи ӯ хазонро.

Таъсири дубайтиҳои шоир ба хонандаи ҷавон, махсусан, вақте ки дар онҳо таркибҳои муроҷиатии «**эй дил, эй гул, азизам»** истифода мешаванд, афзуда, онҳоро ба дунёи сабзи ишқ, ки боигарии беҳамтои айёми шабоб мебошад, ҳидоят менамоянд. Ин дил аст, ки бо сӯзу сози худ ба одамон эҳсоси дӯстдорӣ, накукорӣ ва ватандорӣ мебахшад.

Дар рубоиёти Содиқи Завқӣ содагӣ ва самимият эҳсос шавад ва шоир ба масъалаҳои фалсафӣ ва ахлоқӣ таваҷҷуҳ зоҳир менамояд. Дар назари қаҳрамони лирикӣ одам дар назди олами ҳастӣ чун зарра метобад ва вазифаи инсонии ӯ дар ин зиндагии кутоҳ дастгирӣ ва меҳрубонӣ ба фитодагон мебошад. Масъалаи ёрӣ ва дастгирии фитодагону фақирон дар назми тоҷик аз устод Рӯдакӣ сар карда, дар ҳар давру замон ба тарзу нигоҳи нав ба тасвир омадааст. Тасвир дар рубоии зерини С. Завқӣ ҷанбаи пурқуввати ахлоқӣ касб кардааст:

Дар олами ҳастӣ ману ту як нафасем,
Дар панҷаи ин алов монанди хасем.
Гар дасти фитодагон нагирем, эй дӯст,
Пас гӯй, ки мо ба зиндагонӣ чӣ касем?!

Дар рубоиёти Содиқи Завқӣ диди иҷтимоии қаҳрамони лирикӣ низ фарох аст. Шоир чун анъана дар ду мисраи аввали рубоии зер масъалаи ҷанг ва таъсири харобиовари онро дар дарозои таърихи башар ба миён гузошта, дар байти ҷамъбастӣ ҳақиқати воқеии аз ҷониби дунёталабон ба ҳар восита роҳандозӣ кардани ин падидаи номатлубро ба тасвир мегирад. Ин мавзуъ махсусан дар замони мо, ки давлатҳои абарқудрату манфиатдор бо номҳои демократия, ҷаҳонишавӣ ва дастгирии гурӯҳҳои ҷиноятпешаи экстремистию ифротӣ хостаҳои худро ба иҷро расонда истодаанд, ба аҳамияти бештаре бархӯрдор аст. Андарзҳои Содиқ

ҷанбаи амиқи воқеӣ доранд ва ба зиндагии рӯзмарраи ҷомеа иртибот мегиранд. Ҷолиб аст, ки андарзҳои адиб дар шакли порчаҳои насрӣ ҳам пешкаш шудаанд ва дар ин шакл ҳам ба хонанда марғуб ва омӯзандаанд:

***Ҷойгоҳи эҳтиром аз ишқ ҳам болотар аст*.**

Ё худ: *Пул мисли шер аст, шерро на ҳар кас идора карда метавонад.*

Мутаассифона, дар маҷмуаи «Соҳили умед» баъзе костагиҳо ва ғалатҳо дар матнҳо ва забони шеърҳо ба назар мерасанд, ки ба ҳусни асар халал расондаанд. Аз ҷумла, баъзе вожаҳо, чун «*кӯе (с. 448) ба ҷои кӯҳе, қавми (с. 451) ба ҷои қавм, Зебуниссо (с. 238) ба ҷои Зебуннисо, талоф (с. 263) ба ҷои талофӣ*...» боиси костагии мазмуни матнҳо гардидаанд. Дар ҷо-ҷои маҷмуа порчаҳои насрӣ ва дар охири китоб дар фасли «Дар олами андеша» андарзҳои мансур, драмаи «Иллат» ва тарҷумаи русии он бо номи «Порок» ҷой дода шудааст. Хуб мешуд, ки дар маҷмуа танҳо осори манзум дарҷ мегардид. Ҳамчунин, ба андешаи мо, миқдори номгузории фаслҳо дар матн ва мундариҷаи маҷмуа зиёдтар ба назар мерасад. Масалан, фасли «Дунёи меҳр»-ро, ки ба модар бахшида шудааст, ба фасли «Ёди падар» якҷоя кардан лозим буд. Ё худ, дар ду фасл («Ғазалиёт» ва «Ғазалпора») ҷой додани ғазалҳо низ зарурат надорад...

Маҷмуаи «Соҳили умед» бо фарогир будани мундариҷа ва диди васеи иҷтимоии қаҳрамони лирикӣ марҳилаи тозаест дар ҷодаи шоирии Содиқи Завқӣ. Умед аст, ки ашъори шоир минбаъд аз лиҳози мазмуну муҳтаво ва лафзи бадеӣ боз ҳам сайқал меёбад.

РӮЗИ ҶАВОНОН МУБОРАК!

Дар бораи ҷавониву ҷавонон бузургон зиёд гуфтаанду навиштаанд. Ҷавонӣ як давра аст, тез мегузарад. Ҷое хондам, ки таърихшиноси рус В.Ключевский мегӯяд: **«Ҷавонон чун парвонаҳоянд: ба сӯи нур мепаранд ва дар оташ меафтанд.»**

Барҳақ, ҷавонон тарс надоранд, ки ба ҷасораташон шукр бояд гуфт. Аммо беҳтар он аст, ки ба гуфтаи донишманди англис Б.Шоу такя кард: **«Дурусттарин тадбир якҷоягии таҷрибаи пирон бо неруи ҷавонон аст.»**

Ҷавононро дӯст дорам, ончунон ки ҷавониро. Ба ҷавонон бояд таҳсин гуфт: ***барои эҷодкорӣ, навгонӣ, назари тоза, ҷуръат (на густохӣ) ва зебоипарастиашон*.**

Аз баъзе кирдорҳои ноҷои ҷавонӣ онҳоро ҷилавгирӣ бояд кард: ***аз бешармӣ, дурӯғ, хурофотпарастӣ, бесаводӣ, ҷаҳолат, бефарҳангӣ, носипосӣ, густохӣ ва нодонӣ.***

Ба ҷавонон бояд дод: ***имконият, имконияти фаъолият, ҷуръат дар баёни андеша, роҳ ба сӯйи худшиносӣ.***

Аз будани ҷавонон шукр бояд гуфт, ***аз он ки онҳо ҳастанд, ки насли калонсол ба талаби замон мувофиқ қадам мezананд, хурдсолон ба онҳо такя мекунанд.***

Биёед, аз худ бипурсем: ***оё мо ба ҷавонони атрофи худ – фарзандону шогирдон ва ҳамкорон метавонем чунин назар дошта бошем?***

Таманно дорам, ки ҳамеша ҷавон бимонед, чун баҳори дилкушо: ***тару тоза, сабз андар сабз, пурумед ва дилбар!***

Саидаи ФАЗЛ

*****

То ҷавон ҳастам ба дунё, ман ҷавонӣ мекунам,
Баҳри фардои дурахшон ҷонфишонӣ мекунам...
Ман намегуям зи Суғдам ё зи Хатлон ё зи Рашт,
Миллати худро ба ҳар ҷо пуштибонӣ мекунам...

Даврон Давлат

НАҚШАИ ЧОРАБИНИҲОИ ВАЗОРАТИ МАОРИФ ВА ИЛМИ ҶУМҲУРИИ ТОҶИКИСТОН ОИД БА АМАЛИГАРДОНИИ «БИСТСОЛАИ ОМӮЗИШ ВА РУШДИ ФАНҲОИ ТАБИАТШИНОСӢ, ДАҚИҚ ВА РИЁЗӢ ДАР СОҲАИ ИЛМУ МАОРИФ» БАРОИ СОЛҲОИ 2020-2025

(Дар асоси фармоиши вазири маориф ва илми Ҷумҳурии Тоҷикистон аз «26» октябри соли 2020 (№2214) дар бораи иҷрои қарори Ҳукумати Ҷумҳурии Тоҷикистон аз 30 июли соли 2020, №427 «Дар бораи Нақшаи чорабиниҳо барои солҳои 2020-2025 оид ба амалигардонии «Бистсолаи омӯзиш ва рушди фанҳои табиатшиносӣ, дақиқ ва риёзӣ дар соҳаи илму маориф» эълон намудани солҳои 2020-2040»)

№	Номгӯи чорабиниҳо	Мухлат	Иҷрокунандагон
1.	Таблиғи «Бистсолаи омӯзиш ва рушди фанҳои табиатшиносӣ, дақиқ ва риёзӣ дар соҳаи илму маориф» тавассути пахши барномаҳои телевизион, радио ва дигар воситаҳои ахбори омма	Мунтазам	Маркази матбуотии Вазорати маориф ва илм, раёсату шуъбаҳои дахлдор
2.	Таҳия ва пешниҳоди лоиҳаи Стратегияи омӯзиш ва рушди фанҳои табиатшиносӣ, дақиқ ва риёзӣ дар соҳаи илму маориф барои давраи то соли 2030	Соли 2020	Раёсати таҳсилоти томактабӣ ва миёнаи умумӣ
3.	Таҳия ва пешниҳоди лоиҳаи «Барномаи мақсадноки давлатии рушди илмҳои табиатшиносӣ, дақиқ ва риёзӣ барои солҳои 2021-2025»	Соли 2020	Раёати илм ва инноватсия
4.	Таҳия ва пешниҳоди лоиҳаи «Барномаи таъмин намудани муассисаҳои таълимӣ бо кабинетҳои фаннӣ ва озмоишгоҳҳои муҷаҳҳази таълимӣ барои солҳои 20212025»	Соли 2021	Маркази ҷумҳуриявии таълимию методӣ
5.	Таҳия ва пешниҳоди лоиҳаи Номгӯи самтҳои афзалиятноки рушди илм, техника ва технология дар Ҷумҳурии Тоҷикистон барои солҳои 2021-2025	Соли 2020	Раёсатҳои илм ва инноватсия, иқтисод, банақшагирӣ дар соҳаи маориф ва илм
6.	Таҳия ва дар таҳрири нав пешниҳод кардани лоиҳаи «Тартиби гузаронидани имтиҳонҳои марказонидаи дохилшавӣ ба муассисаҳои таълимии таҳсилоти миёна ва олии касбии Ҷумҳурии Тоҷикистон»	Соли 2020	Раёсатҳои таҳсилоти ибтидоӣ ва миёнаи касбӣ, тахсилоти олии касбӣ ва баъдидипломӣ дар ҳамкорӣ бо Маркази миллии тестии назди Президенти Ҷумҳурии Тоҷикистон
7.	Омӯзиш ва такмили қонунгузорӣ оид ба пешниҳод намудани имтиёзҳои андозӣ ба Парки технологӣ	Соли 2021	Раёсатҳои илм ва инноватсия, таҳсилоти олии касбӣ ва баъдидипломӣ, иқтисод ва банақшагирӣ дар соҳаи маориф ва илм
8.	Таҳким бахшидани пояҳои моддию техникии муассисаҳои таълимӣ (озмоишгоҳҳои таълимӣ, илмӣ, паркҳои технологӣ)	Мунтазам	Муассисаҳои таҳсилоти ибтидоӣ, миёна ва олии касбии ҷумҳурӣ, раёсатҳои илм ва инноватсия, иқтисод ва банақшагирӣ дар соҳаи маориф ва илм

9.	Мутобиқ намудани санадҳои меъёрии ҳуқуқии амалкунандаи зинаҳои таҳсилот ба меъёрҳои таҳсилоти байналмилалӣ ва талаботи бозори меҳнат	Солҳои 2021-2025	Раёсатҳои таҳилоти ибтидоӣ ва миёнаи касбӣ, олии касбӣ ва баъдидипломӣ, муассисаҳои таҳсилоти ибтидоӣ, миёна ва олии касбии ҷумҳурӣ
10.	Таҷдиди назар намудани стандарт, нақшаю барномаҳои таълимӣ, китобҳои дарсӣ ва маводи ёрирасон оид ба фанҳои табиатшиносӣ, дақиқ ва риёзӣ ва омӯзиши мукаммали силсилаи равия ва дурнамои зиёд намудани соатҳои таълимӣ	Солҳои 2020-2025	Раёсатҳои таҳсилоти томактабӣ ва миёнаи умумӣ, ибтидоӣ ва миёнаи касбӣ, олии касбӣ ва баъдидипломӣ, Академияи таҳсилоти Тоҷикистон, Пажуҳишгоҳи рушди маорифи ба номи Абдураҳмони Ҷомии Академияи таҳсилоти Тоҷикистон, Маркази ҷумҳуриявии таълимию методӣ
11.	Таҳия ва нашри китобҳои дарсӣ ва маводи ёрирасон бо забони давлатӣ аз фанҳои табиатшиносӣ, дақиқ ва риёзӣ барои донишҷӯёни зинаҳои таҳсилоти миёна ва олии касбӣ	Солҳои 2021-2023	Раёсатҳои таҳсилоти ибтидоӣ ва миёнаи касбӣ, олии касбӣ ва баъдидипломӣ, муассисаҳои таҳсилоти ибтидоӣ, миёна ва олии касбии ҷумҳурӣ
12.	Таҷдиди назар намудани барномаҳои таълимии курсҳои такмили ихтисоси фанҳои табиатшиносӣ, дақиқ ва риёзӣ	Солҳои 2021-2023	Донишкадаи ҷумҳуриявии такмили ихтисос ва бозомӯзии кормандони соҳаи маориф
13.	Таҳкими базаи моддию техникӣ ва таҷдиди Донишкадаи ҷумҳуриявии такмили ихтисос ва бозомӯзии кормандони соҳаи маориф, филиалҳои он ва Маркази ҷумҳуриявии дарёфт ва рушди истеъдодҳо	Солҳои 2021-2022	Донишкадаи ҷумҳуриявии такмили ихтисос ва бозомӯзии кормандони соҳаи маориф, Маркази ҷумҳуриявии дарёфт ва рушди истеъдодҳо
14.	Ба роҳ мондани омӯзиши фанни астрономия (нуҷум) дар муассисаҳои таҳсилоти умумӣ	Шуруъ аз соли 2021	Академияи таҳсилоти Тоҷикистон, Пажуҳишгоҳи рушди маорифи ба номи Абдураҳмони Ҷомии Академияи таҳсилоти Тоҷикистон, Маркази ҷумҳуриявии таълимию методӣ
15.	Таҳия ва нашри луғатҳои тафсирӣ ва тарҷумавии истилоҳоти илмҳои табиатшиносӣ, дақиқ ва риёзӣ, харитаҳои мавзӯӣ, сохтани глобусҳо, амсила (макет) ва дигар ашёи дарсӣ	Солҳои 2021-2025	Академияи таҳсилоти Тоҷикистон, Пажуҳишгоҳи рушди маорифи ба номи Абдураҳмони Ҷомии Академияи таҳсилоти Тоҷикистон, Маркази ҷумҳуриявии таълимию методӣ, Маркази таҳия, нашр ва муомилоти китобҳои дарсӣ, илмию методӣ
16.	Таҳия ва ҷорӣ намудани усулҳои муосири таълими фанҳои табиатшиносӣ, дақиқ ва риёзӣ	Солҳои 2021-2025	Академияи таҳсилоти Тоҷикистон, Пажуҳишгоҳи рушди маорифи ба номи Абдураҳмони Ҷомии Академияи таҳсилоти Тоҷикистон, Маркази ҷумҳуриявии таълимию методӣ

17.	Ҷорӣ ва такмил намудани дарси иловагӣ оид ба шоҳмот дар зинаи таҳсилоти миёнаи умумӣ ва маҳфилҳои фаннӣ	Мунтазам, шуруъ аз соли 2021	Маркази ҷумҳуриявии муассисаҳои таҳсилоти иловагӣ
18.	Ба роҳ мондани дарсҳои телевизионӣ аз фанҳои табиатшиносӣ, дақиқ ва риёзӣ	Мунтазам, шуруъ аз моҳи сентябри соли 2020	Академияи таҳсилоти Тоҷикистон, Пажуҳишгоҳи рушди маорифи ба номи Абдураҳмони Ҷомии Академияи таҳсилоти Тоҷикистон, Маркази ҷумҳуриявии технологияи информатсионӣ ва коммуникатсия
19.	Таъмин ва истифодаи васеи тахтаҳои электронӣ, видеопроекторҳо ва дигар васоити муосири техникӣ дар ҷараёни таълим, аз ҷумла дар омӯзиши фанҳои табиатшиносӣ, дақиқ ва риёзӣ дар муассисаҳои таълимӣ	Мунтазам, шуруъ аз моҳи сентябри соли 2020	Сарраёсат, раёсат, шуъбаҳои маорифи вилоят ва шаҳру ноҳияҳо, муассисаҳои таҳсилоти ибтидоӣ, миёна ва олии касбӣ
20.	Таъсиси муассисаҳои таҳсилоти миёнаи умумии зеҳнӣ ва литсейҳо барои хонандагони болаёқат дар самти илмҳои табиатшиносӣ, дақиқ ва риёзӣ дар пойтахт, маркази вилоятҳо ва шаҳру ноҳияҳо	Солҳои 2021-2025	Сарраёсат, раёсат ва шуъбаҳои маорифи вилоят ва шаҳру ноҳияҳо
21.	Ба Ҳукумати Ҷумҳурии Тоҷикистон манзур намудани пешниҳод ҷиҳати аз 1 сентябри соли 2021 зиёд намудани музди меҳнати омӯзгорони фанҳои табиӣ, дақиқ ва риёзии ҳамаи намудҳои муассисаҳои таҳсилоти умумӣ ва дигар имтиёзҳо барои омӯзгорони чунин муассисаҳо, бахусус ба омӯзгорони ҷавон	Соли 2020	Раёсати иқтисод, банақшагирӣ дар соҳаи маориф ва илм
22.	Таҳия ва нашри «Маҷмуи масъалаҳо» аз фанҳои математика, химия, физика, биология ва география барои ҳамаи зинаи таҳсилот	Мунтазам	Маркази ҷумҳуриявии таълимию методӣ, Пажуҳишгоҳи рушди маориф
23.	Таҳия ва нашри «Маҷмуи корҳои амалӣ ва лабораторӣ» аз фанҳои химия, физика, биология ва география барои ҳамаи зинаи таҳсилот	Солҳои 2021-2025	Академияи таҳсилоти Тоҷикистон, Пажуҳишгоҳи рушди маорифи ба номи Абдураҳмони Ҷомии Академияи таҳсилоти Тоҷикистон, Маркази таҳия, нашр ва муомилоти китобҳои дарсӣ, илмию методӣ, муассисаҳои таҳсилоти миёна ва олии касбӣ
24.	Ҷорӣ намудани методологияи муосири амсилгардонии риёзии низому равандҳо ва дар амал татбиқ намудани ҳалли масъалаҳои таълимию тадқиқотӣ	Солҳои 2021-2025	Академияи таҳсилоти Тоҷикистон, Пажуҳишгоҳи рушди маорифи ба номи Абдураҳмони Ҷомии Академияи таҳсилоти Тоҷикистон, Маркази ҷумҳуриявии таълимию методӣ, муассисаҳои таҳсилоти олии касбӣ

25.	Муайян намудани тартиби ҳамгирои фанҳои табиатшиносӣ, дақиқ ва риёзӣ дар низоми муассисаҳои таълимӣ ва илмӣ	Солҳои 2021-2025	Академияи таҳсилоти Тоҷикистон, Пажуҳишгоҳи рушди маорифи ба номи Абдураҳмони Ҷомии Академияи таҳсилоти Тоҷикистон, Маркази ҷумҳуриявии таълимию методӣ
26.	Тақвият бахшидан ба фаъолияти маҳфилҳои «Математикони ҷавон», «Техникони ҷавон», «Ихтироъкорони ҷавон», «Физикони ҷавон», «Химикони ҷавон», «Барномасозони ҷавон», инчунин дарёфти тартиби маблағгузории онҳо	Солҳои 2021-2025	Маркази ҷумҳуриявии массисаҳои таҳсилоти иловагӣ, раёсати иктисод, банақшагирӣ дар соҳаи маориф ва илм
27.	Нашри осори Муҳаммад ибн Мусо Ал-Хоразмӣ, Абурайҳони Берунӣ, Умари Хайём, Абубакр Муҳаммад ибни Закариёи Розӣ ва дигар мутафаккирон бо мақсади ҳамгирои онҳо ба раванди таълиму тарбия	Солҳои 2022-2025	Академияи таҳсилоти Тоҷикистон, Пажуҳишгоҳи рушди маорифи ба номи Абдураҳмони Ҷомии Академияи таҳсилоти Тоҷикистон, Маркази таҳия, нашр ва муомилоти китобҳои дарсӣ, илмию методӣ
28.	Ташкил ва гузаронидани конференсияҳои илмии байналмилалӣ, минтақавӣ ва ҷумҳуриявӣ дар мавзӯъҳои «Тавсеаи тафаккури техникии насли наврас» ва «Истифодаи технологияи муосир дар раванди таълими фанҳои табиатшиносӣ, дақиқ ва риёзӣ»	Солҳои 2023-2025	Раёсатҳои муносибатҳои байналмилалӣ, илм ва инноватсия, Донишкадаи ҷумҳуриявии такмили ихтисос ва бозомӯзии кормандони соҳаи маориф, Маркази ҷумҳуриявии технологияи информатсионӣ ва коммуникатсия
29.	Фаъол намудани нуктаҳои махсусгардонидашуда дар вилоят ва шаҳру ноҳияҳо барои таъмини муассисаҳои таълимӣ бо маводи масрафшавандаи таълимӣ ва озмоишгоҳӣ	Солҳои 2022-2025	Корхонаи воҳиди давлатии «Маърифат»
30.	Ташкили маҷаллаи ҷумҳуриявии кӯдакону наврасон оид ба фанҳои табиатшиносӣ, дақиқ ва риёзӣ	Соли 2021	Маркази матбуот, Академияи таҳсилоти Тоҷикистон, Маркази ҷумҳуриявии таълимию методӣ
31.	Таъсиси маҷаллаи илмию методии электронии ҷумҳуриявӣ оид ба илмҳои табиатшиносӣ, дақиқ ва риёзӣ	Соли 2021	Академияи таҳсилоти Тоҷикистон, Пажуҳишгоҳи рушди маорифи ба номи Абдураҳмони Ҷомии Академияи таҳсилоти Тоҷикистон, Маркази ҷумҳуриявии технологияи информатсионӣ ва коммуникатсия
32.	Ба роҳ мондани ҳамкорӣ миёни муассисаҳои таълимии самти илмҳои табиӣ, техникӣ ва технологӣ бо ташкилоту муассисаҳо ва корхонаҳои истеҳсолӣ	Ҳамасола, шуруъ аз соли 2020	Раёсатҳои таҳсилоти олии касбӣ ва баъдидипломӣ, илм ва инноватсия
33.	Ташкили табодули таҷрибаи донишҷӯён, докторантҳо ва омӯзгорони муассисаҳои таълимии ҳамаи зинаҳои таҳсилот дар дохил ва хориҷи кишвар дар самти илмҳои табиатшиносӣ, дақиқ, риёзию техникӣ ва технологӣ	Ҳамасола	Раёсатҳои таҳсилоти олии касбӣ ва баъдидипломӣ, илм ва инноватсия, муносибатҳои байналмилалӣ

34.	Омӯзиш ва паҳн намудани таҷрибаи пешқадами муассисаҳои таълимӣ ва илмии дохил ва хориҷи кишвар дар самти пешбурди фаъолияти таълимӣ ва илмию таҳқиқотӣ	Ҳамасола	Академияи таҳсилоти Тоҷикистон, Пажуҳишгоҳи рушди маорифи ба номи Абдураҳмони Ҷомии Академияи таҳсилоти Тоҷикистон, раёсати илм ва инноватсия
35.	Ташкили марказҳои илмию тадқиқотӣ бо ҷалби сармояи хориҷӣ (грантҳо) ва ба роҳ мондани ҳамкориҳои судманд бо шарикони рушд	Мунтазам	Академияи таҳсилоти Тоҷикистон, Пажуҳишгоҳи рушди маорифи ба номи Абдураҳмони ҶомииАкадемияи таҳсилоти Тоҷикистон, раёсати илм ва инноватсия
36.	Тақвият бахшидани ҳамкориҳои дуҷониба ва бисёрҷониба бо Академияи миллии илмҳои Тоҷикистон, академияҳои соҳавӣ, институтҳои илмию таҳқиқотӣ, муассисаҳои таълимӣ бо мақсади рушд ва такмили фанҳои табиатшиносӣ, дақиқ ва риёзӣ	Мунтазам	Раёсатҳои илм ва инноватсия, таҳсилоти олии касбӣ ва баъдидипломӣ
37.	Омӯзиши таҷрибаи кишварҳои пешрафта ва дар амал татбиқ намудани механизмҳои ҳавасмандгардонии корхонаҳои истеҳсолӣ барои гузаронидани корҳои муштараки илмию таҳқиқотӣ, конструкторию таҷрибавӣ	Солҳои 2021-2025	Раёсатҳои таҳсилоти олии касбӣ ва баъдидипломӣ, илм ва инноватсия, муносибатҳои байналмилалӣ
38.	Ташкили мактабҳои тобистонаи омӯзиши фанҳои табиатшиносӣ, дақиқ ва риёзӣ дар истироҳатгоҳҳои мавсимӣ	Ҳамасола шуруъ аз соли 2021	Академияи таҳсилоти Тоҷикистон, Пажуҳишгоҳи рушди маорифи ба номи Абдураҳмони Ҷомии Академияи таҳсилоти Тоҷикистон, Маркази ҷумҳуриявии муассисаҳои таҳсилоти иловагӣ
39.	Зиёд намудани нақшаи қабули донишҷӯён, магистрантон ва докторантон аз рӯи ихтисос (PhD) ба муассисаҳои таҳсилоти олии касбӣ дар равияҳои табиатшиносӣ, дақиқ ва риёзӣ аз ҳисоби буҷети давлатӣ	Ҳамасола	Раёсатҳои иқтисод, банақшагирӣ дар соҳаи маориф ва илм, таҳсилоти олии касбӣ ва баъдидипломӣ, илм ва инноватсия
40.	Зиёд намудани нақшаи қабули донишҷӯён тибқи квотаи Президенти Ҷумҳурии Тоҷикистон ба муассисаҳои таҳсилоти олии касбӣ дар самти ихтисосҳои табиатшиносӣ, дақиқ ва риёзӣ	Солҳои 2021-2025	Раёсати таҳсилоти олии касбӣ ва баъдидипломӣ, раёсату шуъбаҳои маорифи шаҳру ноҳияҳо
41.	Ҷалби бештари маблағҳои мавзӯъҳои фармоишӣ ба самти илмҳои табиатшиносӣ, дақиқ ва риёзӣ	Солҳои 2021-2025	Раёсатҳои иқтисод ва банақшагирӣ дар соҳаи маориф ва илм, илм ва инноватсия
42.	Таъсиси шӯроҳои нав ва муштараки дифои рисолаҳои илмӣ, пурзӯр кардани талабот нисбат ба раванди таҳия ва экспертизаи илмии диссертатсияҳо	Ҳамасола	Раёсати илм ва инноватсия, муассисаҳои таҳсилоти олии касбӣ
43.	Тайёр намудани мутахассисон, кадрҳои илмию омӯзгорӣ ва такмили ихтисоси онҳо дар хориҷи кишвар тавассути дарёфти грантҳо ва Стипендияи байналмилалии Президенти Ҷумҳурии Тоҷикистон «Дурахшандагон»	Ҳамасола	Раёсати муносибатҳои байналмилалӣ, Муассисаи давлатии «Маркази барномаҳои байналмилалӣ», муассисаҳои таҳсилоти олии касбӣ

44.	Таъсиси махзани ягонаи ихтироъкорону навоварони муассисаҳои илмӣ ва таълимии таҳсилоти олии касбӣ	Соли 2021	Раёсати имл ва инноватсия
45.	Ташкили кафедраҳои илмию истеҳсолӣ дар корхонаҳои саноатӣ ҷиҳати татбиқи ихтироот ва барномаву лоиҳаҳои инноватсионӣ	Соли 2022	Раёсати таҳсилоти олии касбӣ ва баъдидипломӣ
46.	Тарғиби ташаккули тафаккури техникӣ дар ҳамаи зинаҳои илмию таълимӣ	Солҳои 2021-2025	Раёсатҳои таҳсилоти ибтидоӣ ва миёнаи касбӣ, олии касбӣ ва баъдидипломӣ
47.	Таҳқиқи муносибати босалоҳият ҳамчун методологияи татбиқи донишҳои назариявӣ дар амалия дар самти таҳсилоти касбӣ	Мунтазам	Раёсатҳои таҳсилоти томактабӣ ва миёнаи умумӣ, ибтидоӣ ва миёнаи касбӣ, олии касбӣ ва баъдидипломӣ, Академияи таҳсилоти Тоҷикистон, Маркази ҷумҳуриявии таълимию методӣ
48.	Такмили салоҳиятнокии касбӣ дар зинаҳои таҳсилоти миёнаи умумӣ, ибтидоӣ, миёна ва олии касбӣ	Солҳои 2020-2025	Раёсатҳои таҳсилоти томактабӣ ва миёнаи умумӣ, ибтидоӣ ва миёнаи касбӣ, олии касбӣ ва баъдидипломӣ, Академияи таҳсилоти Тоҷикистон, Маркази ҷумҳуриявии таълимию методӣ
49.	Ҳавасманд гардонидани 10 нафарӣ беҳтарин довталабон аз фанҳои табиатшиносӣ, дақиқ ва риёзӣ дар доираи ҳар як кластер	Шуруъ аз соли 2021	Раёсатҳои таҳсилоти томактабӣ ва миёнаи умумӣ, ибтидоӣ ва миёнаи касбӣ, олии касбӣ ва баъдидипломӣ дар ҳамкорӣ бо Маркази миллии тести назди Президенти Ҷумҳурии Тоҷикистон
50.	Ба роҳ мондани ҳамкории илмию тадқиқотӣ миёни муассисаҳои илмии табиатшиносӣ, дақиқ, риёзӣ ва илмҳои тиббию дорусозӣ ва дорушиносӣ	Мунтазам	Раёсати илм ва инноватсия, муассисаҳои таҳсилоти олии касбӣ
51.	Ташкил намудани олимпиадаҳои ҷумҳуриявӣ ва байналмилалӣ дар байни донишҷӯёни муассисаҳои таҳсилоти миёна ва олии касбӣ аз фанҳои заминавии тиббӣ ва фанҳои физикаи тиббӣ, биологияи тиббӣ, биохимия ва ғайра	Ҳамасола	Раёсатҳои таҳсилоти ибтидоӣ ва миёнаи касбӣ, олии касбӣ ва баъдидипломӣ, муассисаҳои таҳсилоти олии касбӣ, Маркази ҷумҳуриявии дарёфт ва рушди истеъдодҳо
52.	Ташкили корҳои лоиҳавии илмиву таҳқиқотии хонандагону донишҷӯён дар соҳаҳои гуногун	Солҳои 2021-2025	Академияи таҳсилоти Тоҷикистон, муассисаҳои таҳсилоти олии касбӣ
53.	Ташкили махзани ягонаи ҷумҳуриявӣ дар бораи кӯдаконе, ки қобилиятҳои нодир (барҷаста) доранд	Солҳои 2021-2025	Маркази ҷумҳуриявии дарёфт ва рушди истеъдодҳо, муассисаҳои таҳсилоти олии касбӣ
54.	Такмили низоми таҳсилоти фосилавӣ дар ҳамаи зинаҳои таҳсилот	Солҳои 2021-2025	Академияи таҳсилоти Тоҷикистон, Маркази ҷумҳуриявии технологияи информатсионӣ ва коммуникатсия

55.	Ба роҳ мондани олимпиадаи минтақавӣ оид ба фанҳои табиӣ дар мувофиқа бо вазоратҳои дахлдори кишварҳои Иттиҳоди Давлатҳои Мустақил	Соли 2021	Маркази ҷумҳуриявии дарёфт ва рушди истеъдодҳо, раёсати муносибатҳои байналмилалӣ, муассисаҳои таҳсилоти олии касбӣ
56.	Мукаммал гардондани адабиёти дарсии электронӣ аз фанҳои табиатшиносӣ, дақиқ ва риёзӣ	Солҳои 2021-2025	Маркази ҷумҳуриявии технологияи информатсионӣ ва коммуникатсия
57.	Ҷорӣ намудани фанни «Муқаддимаи табиатшиносӣ» дар муассисаҳои томактабӣ	Солҳои 2021-2025	Академияи таҳсилоти Тоҷикистон, Пажуҳишгоҳи рушди маорифи ба номи Абдураҳмони Ҷомии Академияи таҳсилоти Тоҷикистон, Маркази ҷумҳуриявии таълимию методӣ
58.	Таҳияи донишномаи кӯдакона доир ба фанҳои табиатшиносӣ, дақиқ ва риёзӣ	Солҳои 2021-2025	Академияи таҳсилоти Тоҷикистон, Пажуҳишгоҳи рушди маорифи ба номи Абдураҳмони Ҷомии Академияи таҳсилоти Тоҷикистон, Маркази ҷумҳуриявии таълимию методӣ
59.	Ташкил ва пурзӯр кардани маҳфилҳо аз фанҳои табии, риёзӣ ва дақиқ дар ҳамаи муассисаҳои таълимӣ ва илмӣ	Мунтазам	Раёсатҳои таҳсилоти томктабӣ ва миёнаи умумӣ, ибтидоӣ ва миёнаи касбӣ, олии касбӣ ва баъдидипломӣ, муассисаҳои таҳсилоти миёна ва олии касбӣ
60.	Таҳия ва пешниҳоди лоиҳаи «Нақшаи чорабиниҳо барои солҳои 2026 - 2030 оид ба амалигардонии «Бистсолаи омӯзиш ва рушди фанҳои табиатшиносӣ, дақиқ ва риёзӣ дар соҳаи илму маориф» (солҳои 2020-2040)	Соли 2024	Раёсатҳо ва шуъбаҳои Вазорати маориф ва илм

ОФАРИН, ДОНОЧАҲО!

«GREENWICH «IGO» Хонандагони тоҷик дар олимпиадаи байналмилалӣ сазовори 9 медал гардиданд.

Хонандагони тоҷик дар Олимпиадаи байналмилалии GREENWICH «IGO» (Лоиҳасозӣ) дар байни наврасони 25 давлати дунё сазовори 9 медал гардиданд, ки аз он 1 ҷои якум, 2 ҷои дуюм ва 6 ҷои сеюм мебошад. Дар ин хусус АМИТ «Ховар» бо истинод ба Вазорати маориф ва илми мамлакат хабар медиҳад.

Олимпиадаи байналмилалии GREENWICH «IGO» (Лоиҳасозӣ) аз 8 то 15 июни соли равон дар шаҳри Лондони Шоҳигарии Британияи Кабир аз руйи 12 равия баргузор гардид. Ин олимпиадаи бонуфузи ҷаҳонӣ бо фарогирии зиёда аз 350 нафар баргузор шуд. Дар олимпиада Тоҷикистонро 12 нафар мактаббачаи Муассисаи таълимии хусусии Абдураҳмони Ҷомӣ дар ҳайати 4 даста намояндагӣ намуд. Дастаҳо дар се самти табиӣ-риёзӣ ва як соҳаи истеҳсоли филм рақобат намуданд. Лоиҳаҳои онҳо бо равишҳои навоварона ва сатҳи баланди иҷро таваҷҷуҳи ҳакамонро ба худ ҷалб кард.